ԱՇԽԱՏԱՆՔԱՅԻՆ ԳԾԱԳՐԵՐԻ ՀԻՄՆԱԿԱՆ ԼՐԱԿԱԶՄԻ ԱՄՓՈՓԱԳԻՐ

ՆՇԱՆԱԿՈՒՄ	ԱՆՎԱՆՈՒՄԸ	ԾԱՆՈԹՈՒԹՅՈՒՆ
ԳՀ	ԳԼԽԱՎՈՐ ՀԱՏԱԿԱԳԻԾ	
ՀՄ	ՀԻԴՐՈՏԵԽՆԻԿԱԿԱՆ ՄԱՍ	
ԷԼ	ԷԼԵԿՏՐԱԿԱՆ ԼՈՒՍԱՎՈՐՈՒԹՅՈՒՆ	

ԳՀ ՀԻՄՆԱԿԱՆ ԼՐԱԿԱԶՄԻ ԱՇԽԱՏԱՆՔԱՅԻՆ ԳԾԱԳՐԵՐԻ ԱՄՓՈՓԱԳԻՐ

ՆՇԱՆԱԿՈՒՄ	Ա Ն Վ Ա Ն Ո Ւ Մ Ը	ԾԱՆՈԹՈՒԹՅՈՒՆ
1	ԸՆԴՀԱՆՈՒՐ ՏՎՅԱԼՆԵՐ	
2	ԳԼԽԱՎՈՐ ՀԱՏԱԿԱԳԻԾ եվ ՆՇԱՀԱՐՄԱՆ ՀԱՏԱԿԱԳԻԾ : Մ 1 : 1000 ԿՏՐՎԱԾՔ Ա-Ա : Մ 1 : 100	
3	ՑԱՆԿԱՊԱՏԻ ՀԱՏԱԿԱԳԻԾ եվ ՆՇԱՀԱՐՄԱՆ ՀԱՏԱԿԱԳԻԾ : Մ 1 : 1000	

ԸՆԴՀԱՆՈՒՐ ՑՈՒՑՈՒՄՆԵՐ

1. ՆԱԽԱԳԻԾԸ ՄՇԱԿՎԱԾ Է ՀԵՏԵՎՅԱԼ ԲՆԱԿԼԻՄԱՅԱԿԱՆ ՊԱՅՄԱՆՆԵՐԻ ՀԱՄԱՐ.

- ՍԵՅՍՄԻԿ ԱԶԴԵՑՈՒԹՅՈՒՆԸ - III ԳՈՏԻ
- ՔԱՄՈՒ ԱՐԱԳՈՒԹՅԱՆ ՆՈՐՄԱՏԻՎԱՅԻՆ ԾՆՇՈՒՄԸ - 55կգ/մ^2
- ՁՅԱՆ ՆՈՐՄԱՏԻՎԱՅԻՆ ՔԱՇԸ - 150կգ/մ^2
- ՁՄՌԱՆ ՄԻՋԻՆ ՋԵՐՄԱՍՏԻՃԱՆԸ - -19 ^{o}C

ՆԱԽԱՏԵՍՎՈՒՄ Է ՏԱՐԱԾՔԻ ԲԱՐԵԿԱՐԳՄԱՆ ՀԵՏԵՎՅԱԼ ԱՇԽԱՏԱՆՔՆԵՐ:

1. ԲՈՒՍԱՀՈՂԻ ԿՏՐՈՒՄ - 0.20մ (ԶՐԱՄԲԱՐԻ ՄՈՒՏՔ ԵՎ ԱՐԵՎԱՅԻՆ ՎԱՀԱՆԱԿՆԵՐԻ ՏԱՐԱԾՔ) ԿՈՂԱԼԻՑՔՈՎ ՏԱՐԱԾՔԻ ՀԱՐԹԵՑՈՒՄ ԲՈՒԼԴՈԶԵՐՈՎ :

2. ԲՈՒՍԱՀՈՂԻ ՏԵՂԱՓՈԽՈՒՄ 20.0 մ ՀԵՌԱՎՈՐՈՒԹՅԱՆ ՎՐԱ , ԿՈՒՏԱԿՈՒՄ ԵՎ ՊԱՀՊԱՆՈՒՄ:

3. ԽԵՃԱԳՐՈՒՆՏԱՅԻՆ ԾԱԾԿԻ ԿԱՌՈՒՑՈՒՄ ծ =20սմ
   - 20% ԳՐՈՒՆՏ
   - 80% ԽԻԵ

4. ø530x7 մմ ՄԵՏԱՂԱԿԱՆ ԽՈՂՈՎԱԿԻ ՄՈՆՏԱԺՈՒՄ, ՈՒԺԵՂԱՑՎԱԾ ՀԱԿԱԿՈՌՈԶԻՈՆ ՀԻԴՐՈՄԵԿՈՒՍԱՑՈՒՄՈՎ

5. ՏԱՐԱԾՔԻ ՊԱՐԱԳԾՈՎ ՑԱՆԿԱՊԻ ԿԱՌՈՒՑՈՒՄ :
   ա. ՄԵՏԱՂԱԿԱՆ ՑԱՆՑ N50-2.5, Հ= 1.50 մ,
   ՄԵՏԱՂԱԿԱՆ ԿԱՆԳՆԱԿՆԵՐԻ ՎՐԱ,*Φ 102x3* , ՔԱՅԼԸ 3.0մ
   բ. 3 ՇԱՐՔ ՓՇԱԼԱՐ ՄԵՏԱՂԱԿԱՆ ԿԱՆԳՆԱԿՆԵՐԻ ՎՐԱ ,*Φ 40x3* , ՔԱՅԼԸ 3.0մ

6. ՄԵՏԱՂԱԿԱՆ ԴԱՐՊԱՍԻ, L= 4.00 մ ԵՎ ԴՌՆԱԿԻ, L= 1.00 ՏԵՂԱԴՐՈՒՄ :

7. ԶՐԱՄԲԱՐԻ ՏԱՐԱԾՔՈՒՄ ԱՐԵՎԱՅԻՆ ՎԱՀԱՆԱԿՆԵՐԻ 2000x1000x35մմ, ՍԱՐՔԱՎՈՐՈՒՄՆԵՐԻ ՏԵՂԱԴՐՄԱՆ ԱՐԿՂԻ ԵՎ ՇԱՆԹԱՐԳԵԼԻ ՏԵՂԱԴՐՈՒՄ:

ՏԵԽՆԻԿԱՏՆՏԵՍԱԿԱՆ ՑՈՒՑԱՆԻՇՆԵՐ

1. ԿԱՌՈՒՑԱՊԱՏՄԱՆ ՄԱԿԵՐԵՍԸ - 9218.00 մ^2
2. ԶՐԱՄԲԱՐԻ ՀԱՅԵԼՈՒ ՄԱԿԵՐԵՎՈՒՅԹԸ - 4136.00 մ^2
3. ԶՐԱՄԲԱՐԻ ՕԺԱՆԴԱԿ ՄԱԿԵՐԵՍԸ - 353.00 մ^2

						Ոռոգման համակարգերում ավելցուկային ջրերի անհարկի կորուստների կանխմանն ուղղված միջոցառումների ծրագիր		ԳՀ
						Պայմանագիր N ՁԿ - ԵՄԾԶԲ -22-1 Գեղարքունիքի մարզի Ծովինար գյուղի Մեծ առվի մոտ շուրջ 9.0 հազար խ/մ ծավալով ՕԿՁ-ի կառուցում		
Ն Գ Ճ	Վ.Հովասափյան					Գլխավոր հատակագիծ	ՓՈՒԼ	ԹԵՐԹ	ԹԵՐԹԵՐ
Գլխ.մասն.	Գ.Պետրոսյան						Մ.Փ	1	3
Նախագծեց	Լ.Օսիպյան								
						Ընդհանուր տվյալներ	ՀԱՊԼԵՐ	

ԳԵՂԱՐՔՈՒՆԻՔԻ ՄԱՐԶԻ ԾՈՎԻՆԱՐ ԳՅՈՒՂԻ ՄԵԾ ԱՌՎԻ ՄՈՏ ՇՈՒՐՋ 9.0 ՀԱԶԱՐ Խ/Մ ԾԱՎԱԼՈՎ ՕԿՋ-ի ԿԱՌՈՒՑՈՒՄ

ԳԼԽԱՎՈՐ ՀԱՏԱԿԱԳԻԾ՝ Մ 1 : 1000

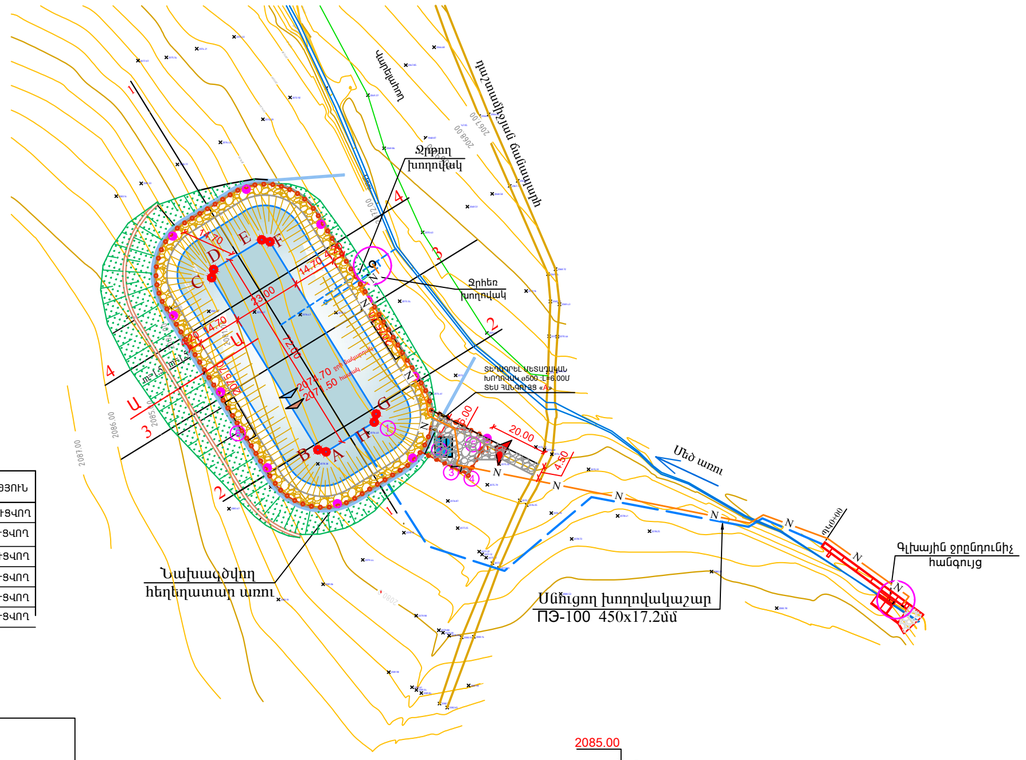

ԱՆՎԱՆԱՑԱՆԿ

N	ՇԵՆՔԵՐԻ ԵՎ ՇԻՆՈՒԹՅՈՒՆՆԵՐԻ ԱՆՎԱՆՈՒՄԸ	ԾԱՆՈՒՈՒԹՅՈՒՆ
1	ՋՐԱՄԲԱՐ, V=9000 մ³	ՆՈՐ ԿԱՌՈՒՑՎՈՂ
2	ԱՐԵՎԱՅԻՆ ՎԱՀԱՆԱԿՆԵՐ 2000x1000x35մմ-10հատ	ՆՈՐ ԿԱՌՈՒՑՎՈՂ
3	ՍԱՐՔԱՎՈՐՈՒՄՆԵՐԻ ՏԵՂԱՐԱՄԱՆ ԱՐԿՂ	ՆՈՐ ԿԱՌՈՒՑՎՈՂ
4	ՇԱՆԹԱՐԳԵԼ	ՆՈՐ ԿԱՌՈՒՑՎՈՂ
5	ԴԱՐՊԱՍ ԵՎ ԴՌՆԱԿ	ՆՈՐ ԿԱՌՈՒՑՎՈՂ
6	ՑԱՆԿԱՊԱՏ	ՆՈՐ ԿԱՌՈՒՑՎՈՂ

ԿԱՌԱՎԱՐՄԱՆ ԿԵՆՏՐՈՆԻ ԷԼԵԿՏՐԱԿԱՆ ՍՆՈՒՑՄԱՆ ՍԽԵՄԱ

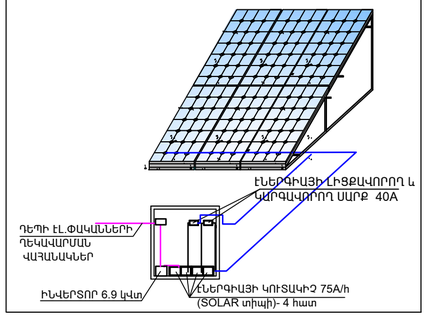

Ջրամբարի թասի հատակի եզրագծի տեղակայման աղյուսակ

Կետի անվանումը	X	Y
A	8540388.9397	4434588.1074
B	8540386.2056	4434588.7710
C	8540350.5126	44344646.6513
D	8540351.1473	4434649.3923
E	8540367.3380	4434659.3755
F	8540370.0921	4434658.7241
G	8540405.7841	4434600.8454
H	8540405.1296	4434598.0919

ԲԱՐԵԿԱՐԳԱԼ ԱՇԽԱՏԱՆՔՆԵՐԻ ԾԱՎԱԼՆԵՐԻ ԱՂՅՈՒՍԱԿ

NN	ԱՇԽԱՏԱՆՔԻ ԱՆՎԱՆՈՒՄԸ	ՉԱՓՄԱՆ ՄԻԱՎՈՐ մ	ՔԱՆԱԿ
1	ԲՈՒՍԱԶՈՂԻ ԿՏՐՈՒՄ - 0.20մմ (ՋՐԱՄԲԱՐԻ ՄՈՒՏՔ ԵՎ ԱՐԵՎԱՅԻՆ ՎԱՀԱՆԱԿՆԵՐ Ի ՏԱՐԱԾՔ) ԿՈՂԱԼԻՑՔՈՎ , ՊԱՀՊԱՆՈՒՄՈՎ	մ²/մ³	335.0/ 66.00
2	ԳՈՐՈՒՆՏԱԽԻՓԱՅԻՆ ԾԱԾԿՈՒՄ ԿԱՌՈՒՑՈՒՄ(ՋՐԱՄԲԱՐԻ ՄՈՒՏՔ ԵՎ ԱՐԵՎԱՅԻՆ ՎԱՀԱՆԱԿՆԵՐ Ի ՏԱՐԱԾՔ) ծ =20սմ - 20% ԳՈՐՈՒՆՏ - 80% ԽԻԵ	մ³ մ³	13.20 52.80
3	ԲՈՒՍԱԶՈՂԻ ՏԵՂԱԾՈՒՄՈՒՄ 20.0 մ ՀԵՌԱՎՈՐՈՒԹՅԱՆ ՎՐԱ ,ԿՈՒՏԱԿՈՒՄ ԵՎ ՊԱՀՊԱՆՈՒՄ	մ³	52.80
4	ՑԱՆԿԱՊԱՏԻ ՏԵՂԱԴՐՈՒՄ	գծմ	353.00
5	ԴԱՐՊԱՍԻ ԵՎ ԴՌՆԱԿԻ ՏԵՂԱԴՐՈՒՄ	հատ	1
6	ՏԵՂԱԴՐԵԼ ՄԵՏԱՂԱԿԱՆ ԽՈՂՈՎԱԿ Ø500 :L=6.00 ՝ ՈՒԺԵՂԱՁԳՎԱԾ ՀԱԿԱԿԱՌՈՒՑԻՉԻ ՀԻԴՐՈՄԵԽԱՆԻԶԱՑՈՒՄ	հատ	1

ԾԱՆՈՒՈՒԹՅՈՒՆ

1. ՋՐԱՄԲԱՐԻ ԱՇԽԱՏԱՆՔՆԵՐԸ ԾԱՎԱԼՆԵՐԸ ՏԵՍ ՀԻԴՐՈՏԵԽՆԻԿԱԿԱՆ ՄԱՍՈՒՄ
2. ՋՐԱՄԲԱՐԻ ԿՏՐԱԾՔԵՐԸ 1-1,2-2,3-3,4-4 ՏԵՍ ՀԻԴՐՈՏԵԽՆԻԿԱԿԱՆ ՄԱՍՈՒՄ

ՇԻՆԱՐԱՐԱԿԱՆ ԱՇԽԱՏԱՆՔՆԵՐԸ ՍԿՍԼՈՒՑ ԱՌԱՋ ԱՆՀՐԱԺԵՇՏ Է
ՀՐԱՎԻՐԵԼ ՏՎՅԱԼ ՎԱՐՉԱԿԱՆ ՇՐՋԱՆԻՑ

ա) ԷԼ.ՄԱՏԱԿԱՐԱՐՄԱՆ ՄԱՍՆԱԳԵՏՆԵՐԻՆ ՍՏՈՐԳԵՏՆՅԱ ՄԱԼՈՒԽՆԵՐԻ ՏԵՂԱԴՐՎԱԾՈՒԹՅՈՒՆԸ ՀԱՏԱԿԱԳԾՈՒՄ ԵՎ ԽՈՐՈՒԹՅՈՒՆԸ ՃՇՏԵԼՈՒՐ ՆՊԱՏԱԿՈՎ
բ) ԿԱՊԻ ՄԱՍՆԱԳԵՏՆԵՐԻՆ ՍՏՈՐԳԵՏՆՅԱ ՄԱԼՈՒԽՆԵՐԻ ՏԵՂԱԴՐՎԱԾՈՒԹՅՈՒՆԸ ՀԱՏԱԿԱԳԾՈՒՄ ԵՎ ԽՈՐՈՒԹՅՈՒՆԸ ՃՇՏԵԼՈՒՐ ՆՊԱՏԱԿՈՎ
գ) «ՀԱՅՋՐՄՈՒՂԿՈՅՈՒԹՅՈՒՆ» ՓԲԸ ԸՆԿԵՐՈՒԹՅԱՆ ՄԱՍՆԱԳԵՏՆԵՐԻՆ ՋՐԱՄԱՏԱԿԱՐԱՐՄԱՆ ԵՎ ԿՈՂՈՒՂՈՒՄ ԽՈՂՈՎԱԿԱՇԱՐԵՐԻ ՏԵՂԱԴՐՎԱԾՈՒԹՅՈՒՆԸ ՀԱՏԱԿԱԳԾՈՒՄ ԵՎ ԽՈՐՈՒԹՅՈՒՆԸ ՃՇՏԵԼՈՒՐ ՆՊԱՏԱԿՈՎ

ԿՏՐՎԱԾՔ Ա - Ա; Մ 1:100

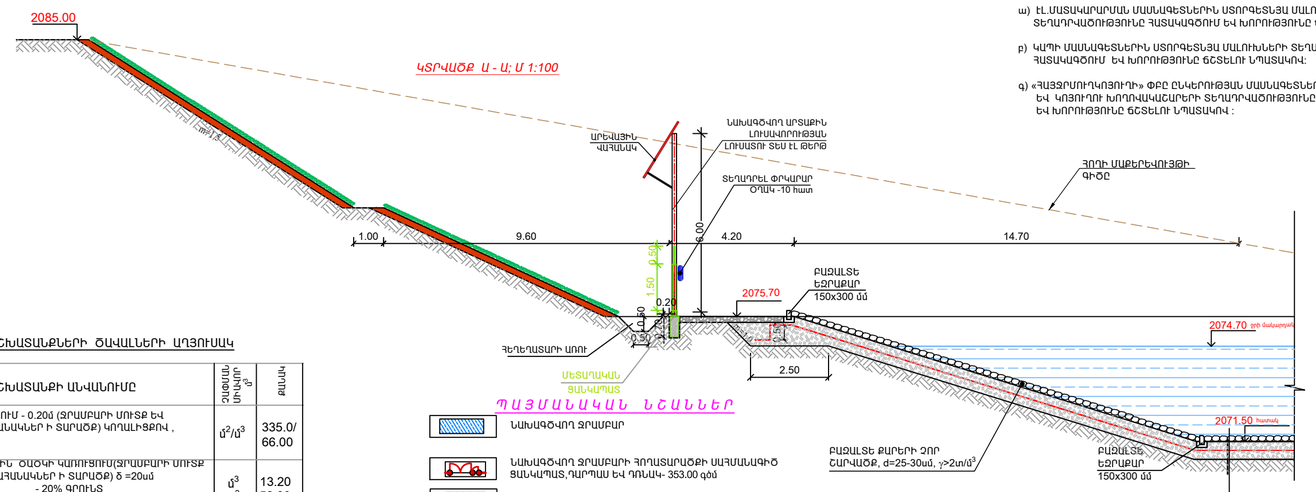

ՊԱՅՄԱՆԱԿԱՆ ՆՇԱՆՆԵՐ

- ՆԱԽԱԳԾՎՈՂ ՋՐԱՄԲԱՐ
- ՆԱԽԱԳԾՎՈՂ ՋՐԱՄԲԱՐԻ ՀՈՂԱՏԱՐԱԾՔԻ ՍԱՀՄԱՆԱԳԻԾ ՑԱՆԿԱՊԱՏ,ԴԱՐՊԱՍ ԵՎ ԴՌՆԱԿ- 353.00 գծմ
- ԳՈՐՈՒՆՏԱԽԻՓԱՅԻՆ ԾԱԾԿՈՒՄ(ՋՐԱՄԲԱՐԻ ՄՈՒՏՔ)
- ԳՈՐՈՒՆՏԱԽԻՓԱՅԻՆ ԾԱԾԿՈՒՄ ՏԵՍ ՀԻԴՐՈՏԵԽՆԻԿԱԿԱՆ ՄԱՍՈՒՄ
- ՆԱԽԱԳԾՎՈՂ ԱՐՏԱՔԻՆ ԼՈՒՍԱՎՈՐՈՒԹՅԱՆ ԱՎՏՈՆՈՒՄ ՀԱՄԱԿԱՐԳ
- ՆԱԽԱԳԾՎՈՂ ՄԱԼՈՒԽԱՅԻՆ ԷԼԵԿՏՐԱՀԱՂՈՐԴԱԳԻԾ ԽՐԱՄՈՒՐՈՒՄ
- ՆԱԽԱԳԾՎՈՂ ԱՐԵՎԱՅԻՆ ՎԱՀԱՆԱԿՆԵՐ
- ՆԱԽԱԳԾՎՈՂ ՄԵՏԱՂԱԿԱՆ ՊԱՀԱՐԱԼ ՀՈՂԱԿԱՑՄԱՆ ԿՈՆՏՈՒՐՈՎ
- ՆԱԽԱԳԾՎՈՂ ՇԱՆԹԱՐԳԵԼ
- ԱՌԿԱ ԱՌՈՒ
- ԳԼԽԱՅԻՆ ՋՐԸՆԴՈՒՆԻՉ ՀԱՆԳՈՒՅՑ
- ԱՌԿԱ ՀՈՂԱՅԻՆ ՑԱՆԿԱՊԱՐԻՉ

ՄԱՆՐԱՀԱՏԻԿ ՏՈՓԱԼՎԱԾ ԿԱՎԱՎԱԶ ԿԱՄ ԱՎԱԶԱԿԱՎ k≥0.9 ԽՏԱՑՄԱՆ ԳՈՐԾԱԿՑՈՎ, δ= 30սմ
ԲԵՏՏՈՒԻՏԵ ԳՈՐԳ, δ=6.4սմ
ՄԱՆՐԱՀԱՏԻԿ ՏՈՓԱԼՎԱԾ ԿԱՎԱՎԱԶ ԿԱՄ ԱՎԱԶԱԿԱՎ k≥0.9 ԽՏԱՑՄԱՆ ԳՈՐԾԱԿՑՈՎ, δ= 30սմ
ՀԻՄՆԱՏԱԿԻ ՀԱՐԹԵՑՎԱԾ ԵՎ ԽՏԱՑՎԱԾ ԲԼԱՅՈՂ

				Ոռոգման համակարգերում ավելցուկային ջրերի անհարկի կորուստների կանխմանն ուղղված միջոցառումների օրագիր			ԳՁ
				Պայմանագիր N ՁԿ - ԵՄՇՁԲ -22-1 Գեղարքունիքի մարզի Ծովինար գյուղի Մեծ առվի մոտ շուրջ 9.0 հազար խ/մ ծավալով ՕԿՋ-ի կառուցում			
Ն Գ Ճ	Լ.Հովսեփյան			Գլխավոր հատակագիծ	ՓՈՒԼ	ԹԵՐԹ	ԹԵՐԹԵՐ
Գլխ.մասն.	Գ.Պետրոսյան						
Նախագծող	Լ.Օսիպյան				Մ.Փ.	2	3
				Գլխավոր հատակագիծ և Ճշգրտման հատակագիծ,Մ1:1000 Կտրվածք Ա-Ա ,Մ1:100	ՀԱՅԿԵՆ		

Համաձայնեցված է
«Հայաստանի Միջազգային Փոխադրումներ» ՓԲԸ
Տ. Մելքոնյան
20.10.2022թ.
ՀԱՕ "ՄԱՐՏՈՒՆԻ"
ՀԱՕ "TEREKOM ARMENIA"

ԷԼԵԿՏՐԱՀԱՅԻՆ ԼԻՑՔԱՎՈՐՈՂ և ԿԱՐԳԱՎՈՐՈՂ ՍԱՐՔ 40Ա
ԴԵՊԻ ԷԼ.ՓԱԿԱՆՆԵՐԻ ԴԵԿԱՎԱՐՄԱՆ ՎԱՀԱՆԱԿՆԵՐ
ԻՆՎԵՐՏՈՐ 6.9 կՎտ
ԷԼԵԿՏՐԱՀԱՅԻՆ ԿՈՒՏԱԿԻՉ 75Ա/h (SOLAR տիպի)- 4 հատ

Համաձայնեցված է
«Արարատ Ջրամբար» ՓԲԸ-ի Անվտանգության ծառայության տնօրեն
Գ.Գասպարյան
«ԳԵՂԱՐՔՈՒՆԻՔ» ՓԲԸ
«GEGHARKUNIK»
08414847

Համաձայնեցված է
Գեղարքունիքի մարզպետարանի Էներգետիկայի, բնակարանային և կոմունալ տնտեսության գծով տեսուչ
Ա. Գրիգորյան
21.10.2022թ.
«ՀԱՅԷԼՏԱՆՑ» ՓԲԸ
«ԳԵՂԱՐՔՈՒՆ» մասնաճյուղ
«ՄԱՐՏՈՒՆԻ» էլեկտրացանց
01520882

Համաձայնեցված է
«ԳԱԶՊՐՈՄ ԱՐՄԱՆԻԱ» ՓԲԸ
ՍԱՐՏՈՒՆԻ Գ.Գ.Ս
ՏՏՄ տեսուչ
Ա. Գրիգորյան
«21» 10 2022
Աշխ. ավարտվելիք ջրամբարի ջրամատակարարման համար կարիք չունենք հեռարձակվել ջրամբարից:

ՇԻՆԱՐԱՐԱԿԱՆ ԱՇԽԱՏԱՆՔՆԵՐԸ ՍԿՍԼՈՒՑ ԱՌԱՋ ԱՆՀՐԱԺԵՇՏ Է
ՀՐԱՎԻՐԵԼ ՏՎՅԱԼ ՎԱՐՉԱԿԱՆ ՇՐՋԱՆԻՑ

ա) ԷԼ.ՄԱՏԱԿԱՐԱՐՄԱՆ ՄԱՍՆԱԳԵՏՆԵՐԻՆ ՍՏՈՐԳԵՏՆՅԱ ՄԱԼՈՒԽՆԵՐԻ ՏԵՂԱԴՐՎԱԾՈՒԹՅՈՒՆԸ ՀԱՏԱԿԱԳԾՈՒՄ ԵՎ ԽՈՐՈՒԹՅՈՒՆԸ ՃՇՏԵԼՈՒՐ ՆՊԱՏԱԿՈՎ:

բ) ԿԱՊԻ ՄԱՍՆԱԳԵՏՆԵՐԻՆ ՍՏՈՐԳԵՏՆՅԱ ՄԱԼՈՒԽՆԵՐԻ ՏԵՂԱԴՐՎԱԾՈՒԹՅՈՒՆԸ ՀԱՏԱԿԱԳԾՈՒՄ ԵՎ ԽՈՐՈՒԹՅՈՒՆԸ ՃՇՏԵԼՈՒՐ ՆՊԱՏԱԿՈՎ:

գ) «ՀԱՅՋՐՄՈՒՂԿՈՅՈՒԹՅՈՒՆ» ՓԲԸ ԸՆԿԵՐՈՒԹՅԱՆ ՄԱՍՆԱԳԵՏՆԵՐԻՆ ՋՐԱՄԱՏԱԿԱՐԱՐՄԱՆ ԵՎ ԿՈՂՈՒՂՈՒՄ ԽՈՂՈՎԱԿԱՇԱՐԵՐԻ ՏԵՂԱԴՐՎԱԾՈՒԹՅՈՒՆԸ ՀԱՏԱԿԱԳԾՈՒՄ ԵՎ ԽՈՐՈՒԹՅՈՒՆԸ ՃՇՏԵԼՈՒՐ ՆՊԱՏԱԿՈՎ :

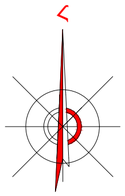

ՑԱՆԿԱՊԱՏԻ ՀԱՏԱԿԱԳԻԾ ԵՎ ՆՇԱՀԱՐՄԱՆ ՀԱՏԱԿԱԳԻԾ,Մ1:1000

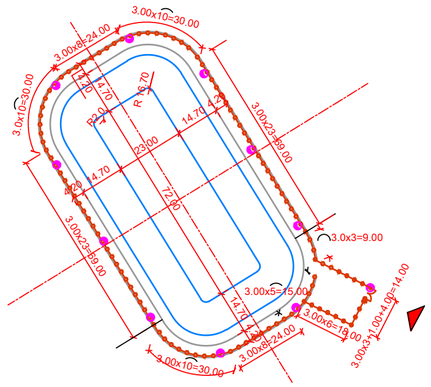

ԴԱՐՊԱՍ ԴՌՆԱԿՈՎ Մ 1:50

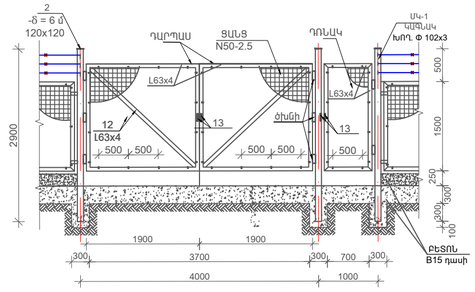

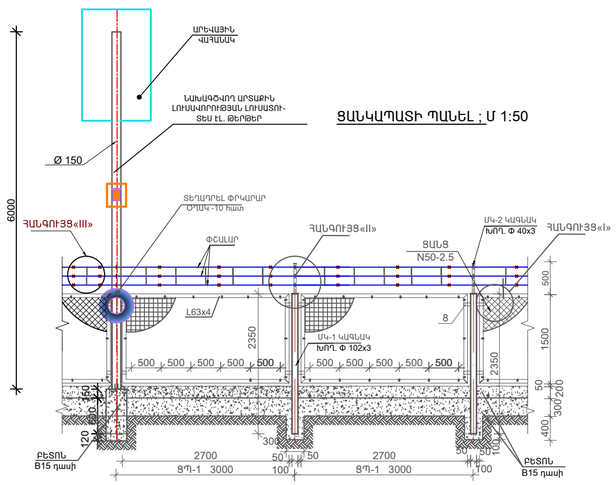

ՑԱՆԿԱՊԱՏԻ ՊԱՆԵԼ : Մ 1:50

ԿՏՐՎԱԾՔ 1 - 1: Մ 1:25

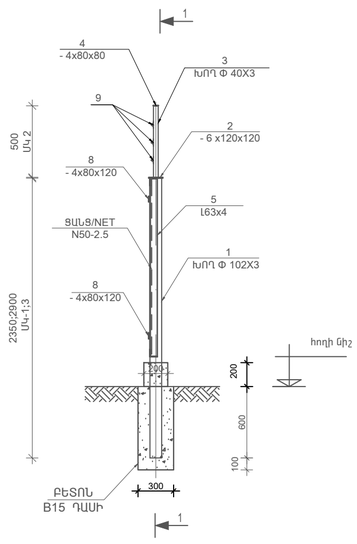

ՀԱՆԳՈՒՅՑ«I» Մ 1:10

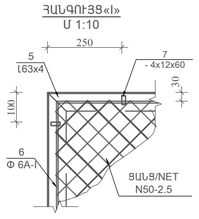

ՀԱՆԳՈՒՅՑ«II» Մ 1:10

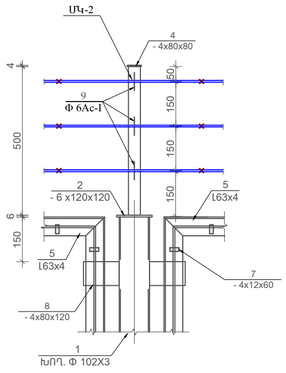

ՀԱՆԳՈՒՅՑ «III» Մ 1:10

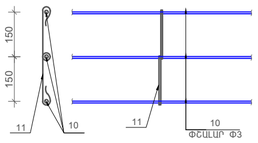

ՀԱՆԳՈՒՅՑ «A» ՄԵՏԱՂԱԿԱՆ ԽՈՂՈՎԱԿԻ ø 500 ՏԵՂԱԴՐՈՒՄ :

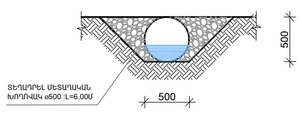

ՑԱՆԿԱՊԱՏԻ ՏԱՐՐԵՐԻ ՄԱՍՆԱԳԻՐ

N	ՆՇԱՆԱԿՈՒՄ	ԱՆՎԱՆՈՒՄԸ	ՔԱՆԱԿԸ	ՁԱՆԳԱԾԸ 1 ՄԻԱՎՈՐԻ ՀԱՄԱՐ	ԸՆԴՀԱՆՈՒՐ ԿԳ
1	2	3	4	5	6
		ՄԵՏԱՂԱԿԱՆ ԿԱՊԱՆԱԿ ՄԿ-1	113		
1	ԳՈՍՏ / GOST 10704-91	խՈՂ. Φ 102x3 L=2350	1	17.22	17.22
2	ԳՈՍՏ / GOST 103-76	-δ = 6 մմ 120x120	1	0.68	0.68
		ՄԵՏԱՂԱԿԱՆ ԿԱՊԱՆԱԿ ՄԿ-2	116		
1	ԳՈՍՏ / GOST 10704-91	խՈՂ. Φ 40x3 L=500	1	1.37	1.37
2	ԳՈՍՏ / GOST 103-76	-δ = 4 մմ 80x80	1	0.20	0.20
		ՄԵՏԱՂԱԿԱՆ ԿԱՊԱՆԱԿ ՄԿ-3	3		
1	ԳՈՍՏ / GOST 10704-91	խՈՂ. Φ 102x3 L=2700	1	22.34	22.34
2	ԳՈՍՏ / GOST 103-76	-δ = 6 մմ 120x120	1	0.68	0.68
		ՑԱՆԿԱՊԱՏԻ ՊԱՆԵԼ ՑՊ-1	116		
5	ԳՈՍՏ / GOST 8509-86	L63x4 ∑L=9.0 գծ.մ	-	3.90	35.1
6		Φ 6Ac-I ∑L=9.0 գծ.մ	-	0.222	2.00
7	ԳՈՍՏ / GOST 103-76	-δ = 4 մմ 12x60	18	0.023	0.41
8	ԳՈՍՏ / GOST 103-76	-δ = 4 մմ 80x120	4	0.30	1.20
		ՑԱՆՑ 9-2 N 50-2.5 3000x1500	1	7.56	7.56
		ԴՌՆԱԿԻ ՓԵՂԿ Դ-2	1		
5	ԳՈՍՏ / GOST 8509-86	L63x4 ∑L=5.6 գծ.մ	-	3.90	21.8
6		Φ 6AcI ∑L=5.6 գծ.մ		0.222	1.33
7	ԳՈՍՏ / GOST 103-76	-δ = 4 մմ 12x60	12	0.023	0.28
13	ԳՈՍՏ / GOST 103-76	-δ = 4 մմ 100x60	2	0.19	0.38
		ՑԱՆՑ 9-2 N 50-2.5 1000x1800	1	3.03	3.03
		ԾԽՆԻ	2	0.80	1.60
		ԴԱՐՊԱՍԻ ՓԵՂԿ Դ-1	2		
5	ԳՈՍՏ / GOST 8509-86	L63x4 ∑L=6.4 գծ.մ		3.90	27.00 կգ
6		Φ 6Ac ∑L=6.4 գծ.մ		0.222	1.53 կգ
7	ԳՈՍՏ / GOST 103-76	-δ = 4 մմ 12x60	14	0.023	0.37 կգ
12	ԳՈՍՏ / GOST 8509-86	L63x4 L=2100	1	8.2	8.2 կգ
13	ԳՈՍՏ / GOST 103-76	-δ = 4 մմ 100x60	2	0.19	0.38 կգ
		ՑԱՆՑ 9-2 N 50-2.5 -1400x1800	1	4.24	4.24 կգ
		ԾԽՆԻ	3	0.80	2.40 կգ
		ՓՇԱԼԱՐԻ ՏԱՐՐԵՐ			
9		Φ 6Ac-I L=80	348	0.02	6.96 կգ
10		ՓՇԱԼԱՐ Φ3 ∑L=1026.0 գծ.մ		0.06	61.56 կգ
11		Φ 6Ac-I L=390	580	0.09	52.20կգ
		ԲԵՏՈՆ B15 դասի			
		ՀԻՄՔԵՐ			35.10 մ³
		ԳԵՏՆԱԽԱՐԻԽ			14.00 մ³

Մետաղական ցանկապատի աշխատանքների ծավալներ - 353.00 գծմ

NN	Աշխատանքների անվանումը	Չափման միավոր	Քանակ
1	Փոսորակի քանդում IV կարգի բնահողերում	մ³	40.00
2	Եղելիք հանված բնահողից տափանումով	մ³	34.90
3	Ավելորդ գրունտի հարթեցում տեղում	մ³	5.10
4	Հիմքի կառուցում B15դասի բետոնով	մ³	35.10
5	Որմնախարսխի կառուցում B15դասի բետոնով	մ³	14.00
6	Մետաղական ցանցավոր շրջանակների, կանգնակների կառուցում և տեղադրում ,փեղերի հետ միասին	տ	7.04
7	Մետաղական խողովակ Φ102x3	մ	249.1
8	Մետաղական խողովակ Φ40x3	մ	53.0
9	Մետաղական անկյունակ L63x4	մ	1066.6
10	Ցանկապատի մետաղական ցանց N50-2.5	մ²	528.8
11	Մետաղական ներդիր տարրեր δ= 6մմ 120x120 δ= 4մմ 80x80:12x60;100x60	տ	0.282
12	Ամրան Φ6A 240 դասի	կգ	236.4
13	Ծխնի 1 հատը 0.8կգ	հատ	6
14	Փական	հատ	2
15	Ցիցկապատ փշալար Φ3 3 շարք $L_{փշալար}$=1026.0 մ,62.64 կգ	մ	348.0
16	Ամրան Φ6A 240 դասի	կգ	74.2
17	Մետաղական ցանկապատի ,դարպասի , դռնակի,կանգնակների յուղանկերկում 2 անգամ	մ²	529.50

ԾԱՆՈԹՈՒԹՅՈՒՆ

1. Եռակցումը կատարել Э-42A էլեկտրոդներով , h=6մմ , ըստ ГОСТ 9467-75:
2. Բոլոր մետաղական տարրերը ներկել 2 շերտ հիտրոներկով
3. Ցանկապատի ընդհանուր երկարությունը 353.00 մ է :

				Ոռոգման համակարգերում ավելցուկային ջրերի անհարկի կորուստների կանխմանն ուղղված միջոցառումների ծրագիր	ԳՁ
Ն Գ Ծ	Վ.Հովսեփյան			Պայմանագիր N ՑԿ - ԵՄՇՕՐ -22-1 Գեղարքունիքի մարզի Ծովինար գյուղի Մեծ առվի մոտ շուրջ 9.0 հազար խ/մ ծավալով ՕԿՋ-ի կառուցում	
Գլխ.մասն.	Գ.Պետրոսյան				
Խմբագրող	Լ.Օսիպյան			Գլխավոր հատակագիծ	ՓՈՒԼ / ԹԵՐԹ / ԹԵՐԹԵՐ: Մ.Փ. 3 3
				Ցանկապատի հատակագիծ և Նշահարման հատակագիծ ,Մ1:1000	ՀԱՆՐԱՊԵՏՈՒԹՅՈՒՆ

ԳԾԱԳՐԵՐԻ ՀԻՄՆԱԿԱՆ ԼՐԱԿԱԶՄԻ ԱՄՓՈՓԱԳԻՐ

Գծ. N	Անվանումները	Գույք N
1	Ընդհանուր տվյալներ	
2	Օրվա կարգավորման ջրամբար (ՕԿՋ): Հատակագիծ: Մ 1 : 1000	
3	Օրվա կարգավորման ջրամբար (ՕԿՋ): Ջրամբարի տեղակապման հատակագիծը	
4	Օրվա կարգավորման ջրամբար (ՕԿՋ): Կտրվածք 1 - 1, 2 - 2: Հանգույց "1"	
5	Օրվա կարգավորման ջրամբար (ՕԿՋ): Կտրվածքներ 3 – 3, 4 - 4: Հանգույց "2"	
6	Գլխային ջրընդունիչ հանգույց: Հատակագիծ: Մ1:100	
7	Գլխային ջրընդունիչ հանգույց: Ջրընդունիչ և ջրբափային հատվածների երկայնական կտրվածքները	
8	Գլխային ջրընդունիչ հանգույց: Ջրընդունիչի մաքրման հատվածի երկայնական կտրվածք և ջրընդունիչի ընդլայնական կտրվածք	
9	Գլխային ջրընդունիչ հանգույց: Լայնական կտրվածքներ 5 - 5, 6 - 6	
10	Գլխային ջրընդունիչ հանգույց: Կտրվածքներ 7 - 7, 8 - 8: Հատույթ ա - ա: Կարերի կառուցվածքը	
11	Գլխային ջրընդունիչ հանգույց: Աղբորսիչ ճաղավանդակ և մետաղական կամրջակ ջրընդունիչում: Հատակագիծ, կտրվածքներ	
12	ՕԿՋ-ի սնուցող խողովակաշար: Երկայնական և լայնական տիպարային կտրվածքներ	
13	ՕԿՋ-ի սնուցող խողովակաշար: Անցում ջրանցքի վրայով ՊԿ0+22.0÷ՊԿ0+28.0: Խողովակաշարի կլբամասի հանգույց	
14	ՕԿՋ-ի սնուցող խողովակաշար: Երկաթբետոնե սալի ամրանավորումը: Հատակագիծ, կտրվածք	
15	Ջրամբարի դատարկում: Դատարկման և ջրահեռացման հանգույցներ: Հատակագիծ, կտրվածք 1 - 1	
16	Ջրամբարի դատարկում: Կտրվածքներ 2 - 2, 3 - 3, 4 - 4	
17	Հարթ սահող փական 1400 x 800մմ, էլ. շարժաբերով: Հատակագիծ, կտրվածքներ, տարրեր: Դետալների մասնագիր	
18	Հարթ սահող փական 1400 x 800մմ, էլ. շարժաբերով: Կտրվածքներ, տարրեր	
19	Գլխային ջրընդունիչ հանգույց: Կաղապարային հատակագիծ, կտրվածքներ	
20	Գլխային ջրընդունիչ հանգույց: Ջրընդունիչի կտրվածք, պատերի ամրանավորում	
21	Գլխային ջրընդունիչ հանգույց: Ջրընդունիչի տարրերի մասնագիր	
22	ՕԿՋ-ի պատվար: Բնահողերի հատիկաչափական կազմի կորերը	
23	Օրվա կարգավորման ջրամբար: Փոսորակի հատակագիծը	
24	Օրվա կարգավորման ջրամբար: Փոսորակի կտրվածքները	

ՎԿԱՅԱԿՈՉՎՈՂ ԵՎ ՀԱՐԱԿԻՑ ՓԱՍՏԱԹՂԹԵՐԻ ԱՄՓՈՓԱԳԻՐ

NN	Նշանակում	Անվանումները	Ծանոթութ.
1	ՇՆ և Կ III-4-80	Անվտանգության տեխնիկան շինարարությունում	
2	ՇՆ և Կ 3.01.01-85	Շինարարության կազմակերպում	
3	ՀՀՇՆ II – 2.02-94	Սեյսմակայուն շինարարություն, նախագծման նորմեր	
4	ՇՆ և Կ 2.06.01-84	Բետոնե և երկաթբետոնե կառուցվածքներ	

Մրցութային փակագծերը մշակված են համաձայն գործող նորմերի ու կանոնների:

Ն.Գ.Ճ. Պետրոսյան Գ.

						Ոռոգման համակարգերում ավելցուկային ջրերի անհարկի կորուստների կանխմանն ուղղված միջոցառումների ծրագիր
						Պայմանագիր N ՋԿ - ԵՄԾՋԲ -22-1 Գեղարքունիքի մարզի Ծովինար գյուղի Մեծ առվի շուրջ 9.0 հազ. խմ ծավալով ՕԿՋ-ի կառուցում
Ն.Գ.Ճ.	Պետրոսյան Գ.					ՓՈՒԼ / ԹԵՐԹ / ԹԵՐԹԵՐ
Գլխ. մասնագետ	Մուշեղյան Ա.					ՄՓ / 1
Նախագծող	Ղազարյան Գ.					
Ստուգեց	Մուշեղյան Ա.					Ընդհանուր տվյալներ

ԾՈՎԻՆԱՐ ՀԱՄԱՅՆՔՈՒՄ ՕԿՋ-Ի ՏԵՂԱԴՐՄԱՆ ՀԱՏԱԿԱԳԻԾԸ: Մ 1:1000

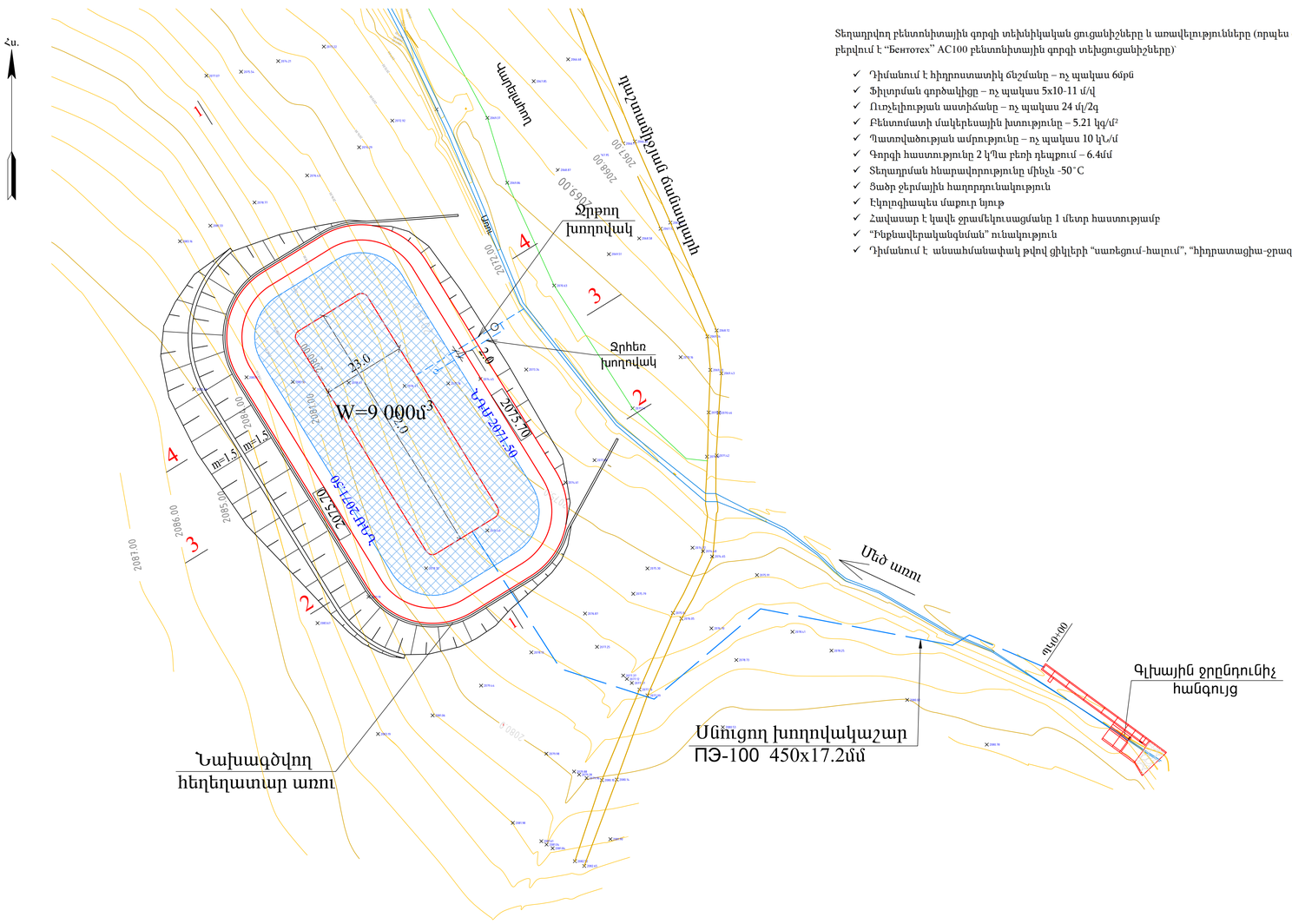

Տեղադրվող բենտոնիտային գորգի տեխնիկական ցուցանիշները և առավելությունները (որպես օրինակ բերվում է “Бентотех” AC100 բենտոնիտային գորգի տեխցուցանիշները)՝

- ✓ Դիմանում է հիդրոստատիկ ճնշմանը – ոչ պակաս 6մթն
- ✓ Ֆիլտրման գործակիցը – ոչ պակաս 5x10-11 մ/վ
- ✓ Ուռչելիության աստիճանը – ոչ պակաս 24 մլ/2գ
- ✓ Բենտոմատի մակերեսային խտությունը – 5.21 կգ/մ²
- ✓ Պատռվածության ամրությունը – ոչ պակաս 10 կՆ/մ
- ✓ Գորգի հաստությունը 2 կՊա բեռի դեպքում – 6.4մմ
- ✓ Տեղադրման հնարավորությունը մինչև -50˚C
- ✓ Ցածր ջերմային հաղորդունակություն
- ✓ Էկոլոգիապես մաքուր նյութ
- ✓ Հավասար է կավե ջրամեկուսացմանը 1 մետր հաստությամբ
- ✓ “Ինքնավերականգնման” ունակություն
- ✓ Դիմանում է անսահմանափակ թվով ցիկլերի “սառեցում-հալում”, “հիդրատացիա-ջրազրկում”

Ծովինարի 9.0 հազ. մ³ ՕԿՋ-ի թասի աշխատանքների ծավալները

No	Աշխատանքների անվանումը	Չափ. միավ.	Քանակը	Նանոթություն
1	Բուսահողի կուրում, հեռացում և պահեստավորում տեղում հետագա օգտագործման համար	մ³	3400	9ᵘ
2	2-րդ կարգի բնահողի հանույթ և պահեստավորում տեղում հետլիցքի համար	մ³	11000	34ᵖ
3	3-րդ կարգի բնահողի հանույթ	մ³	21800	33ᵍ
4	5-րդ կարգի բնահողի հանույթ, 30%փխրեցումով	մ³	4500	17ᵐ
5	6-րդ կարգի բնահողի հանույթ, փխրեցումով	մ³	1500	17ᵖ
6	ՕԿՋ-ի թասի հատակի ու պատվարի հիմնասալերի, կատարի ճանապարհային պլասատաի հարթեցում և խտացում k=0.95	մ²	6700	
7	Փափուկ բնահողի նախապատրաստում և մշակում հանված բնահողերից բենտոնիտային գորգի պաշտպանիչ շերտերի տեղադրման նպատակով (թույի մասնիկների առավելագույն չափը 2.5սմ) Փափուկ բնահողի տեղադրում δ=30+30սմ հաստությամբ խառնվածքներ սպայմանների՝ խտացնող գործակիցը k=0.95, բենտոնիտային գորգի վրա և ասկ: Բնահողի վերամշակման աշխատանքները փափուկ բնահող ստանալու նպատակով կիրակացնվեն կապալառուի կողմից մշակված տեխնոլոգիաների կիրառմամբ շինհրապարակում կամ հանքավայրում տեղադրվող սարքերի միջոցով: Այս աշխատանքների արժեքը ներառել փափուկ բնահողի նախապատրաստման միավոր գներում	մ³	3400	հանված 2-րդ կարգից
8	Բնահողի խառնուրդի հետլիցք առվանումով ջրամբարի աջ պատնեշում, k=0.95 խտացման գործակցով Բնահողի տեղադրում 20սմ շերտերով և խտացում խոնավացման պայմաններում, յուրաքանչյուր շերտի համար խտացման գործակիցը k=0.95 Հոմոգենատիպ հատիկաչափական կազմի բնահողի խառնուրդ ստանալու նպատակով կօգտագործվեն շինհրապարակում տեղադրվող ջարդիչ-տեսակավորող սարքեր, որը պետք է հաշվի առնվի համապատասխան աշխատանքի միավոր գնը կապալառուի կողմից որոշելիս	մ³	3900	հանված 3-րդ կարգից
9	Բուսահողի վառում ՕԿՋ-ի ձախ կողմում վեր գնացող և աջ պատնեշի ներքին շեպերի վրա, δ=20սմ , կարած բուսահողից	մ²/ մ³	4020 / 804	խոտի սերմերի ցանումով
10	Պատնեշի կատարի ճանապարհային ծածկույթի տրվանված իճավազային խառնուրդ, δ=20սմ	մ³	235	
11	Ջրամեկուսիչ բենտոնիտային գորգի տեղադրում, δ=6.4մմ 2կՊա բեռի դեպքում Ծավալը տրված է մոնտաժումից հետո ստացվող մաքուր մակերեսի համար: Գորգի տեղադրման ընթացքում անհրաժեշտ եզրաձածկվածքների (≥15սմ) և դրանց միջև շաղ տրվող բենտոնիտային հատիկների (≥0.4 կգ/գմ) ծավալները չեն ներառված: Այդ լրացուցիչ ծախսերը անհրաժեշտ է ներառել միավոր գնի մեջ: Գորգի տեխնիկական ցուցանիշները տես ծավալաբերքի վերջում	մ²	5650	
12	Քարի չոր շարվածք պատվարի շեպերին և հատակին, δ=10-25սմ Քարերի ընտրություն, չափագրություն և մշակում թարի շարվածքի համար, շարվածքի թարերի կարասների համակցում, տեղափոխում շինհրապարակ	մ³	1300	γ ≥2.0տ/մ³ հանված 6-րդ - կարգից
13	Բետոնե հիմքով 15 x 30սմ չափերով բազալտե եզրաքարերի տեղադրում	մ	467	B25, F200, W6
14	Հանված ավելորդ բնահողի տեղափոխում թափոնավայր մինչև 0.5կմ Թափոնավայրի ստորածքի բարեկարգում՝ տեղափոխված բնահողի հարթեցում տեղում, պտեսեատավորում բուսահողի վառում 10-20սմ շերտով - 2596մ³	մ³	30200	
15	ՕԿՋ-ի մոտեցնող ճանապարհի պրոֆիլավորում, L=2.0կմ, b=4.0մ	մ²	8000	

Ն.Գ.Ճ.	Պետրոսյան Գ.			Ոռոգման համակարգերում ավելցուկային ջրերի անհարկի կորուստների կանխմանն ուղղված միջոցառումների ծրագիր
Գլխ. մասնագետ	Մուշեղյան Ա.			Պայմանագիր N ՋԿ - ԵՄԾՋԲ -22-1 Գեղարքունիքի մարզի Ծովինար գյուղի Մեծ առվի շուրջ 9.0 հազ. խմ ծավալով ՕԿՋ-ի կառուցում
Նախագծող	Ղազարյան Գ.			Օրվա կարգավորման ջրամբար (ՕԿՋ) — ՓՈՒԼ: ՄՓ; ԹԵՐԹ: 2; ԹԵՐԹԵՐ:
Ստուգեց	Մուշեղյան Ա.			Հատակագիծ: Մ 1 : 1000

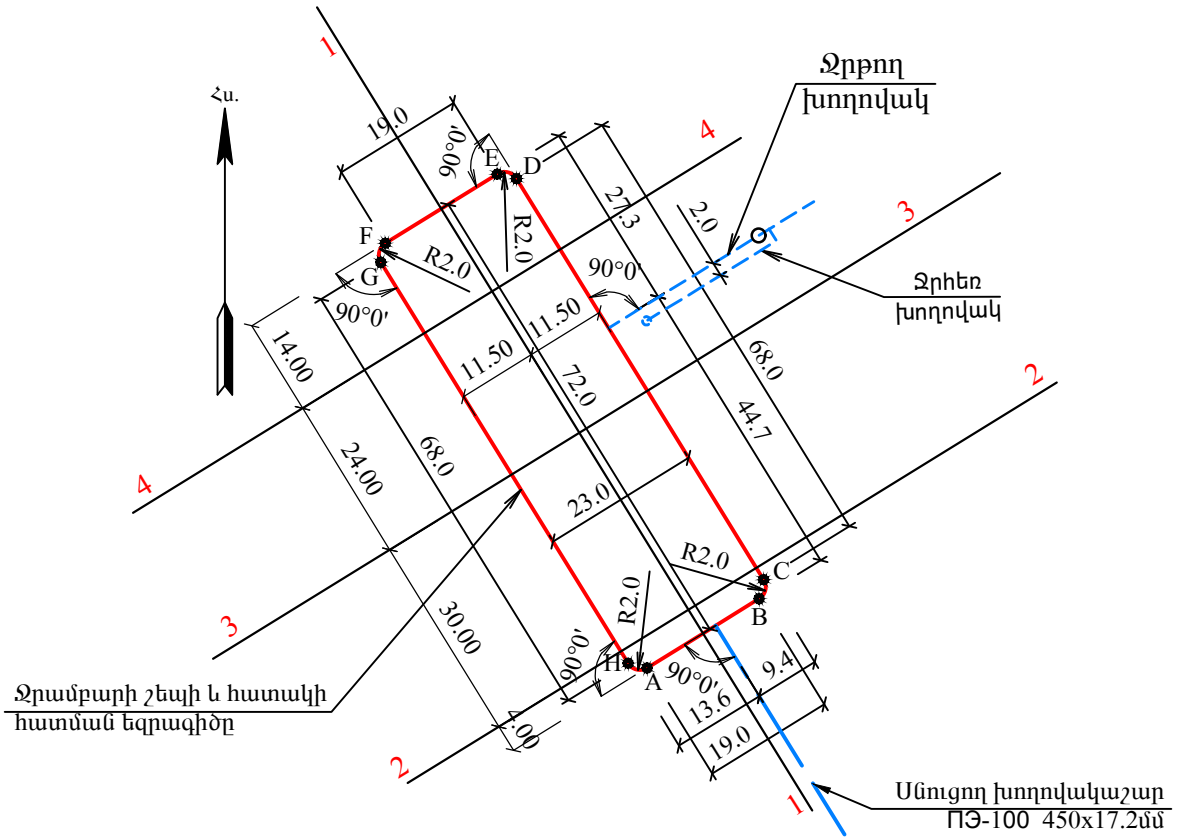

Ջրամբարի թասի հատակի եզրագծի
տեղակապման աղյուսակ

Կետի անվանումը	x	y
A	8539346.8	4445487.9
B	8539363.0	4445497.9
C	8539363.6	4445500.6
D	8539327.9	4445558.5
E	8539325.2	4445559.1
F	8539309.0	4445549.2
G	8539308.4	4445546.4
H	8539344.0	4445488.5

						Ոռոգման համակարգերում ավելցուկային ջրերի անհարկի կորուստների կանխմանն ուղղված միջոցառումների ծրագիր		
						Պայմանագիր N ՋԿ - ԵՄԾՋԲ -22-1 Գեղարքունիքի մարզի Ծովինար գյուղի Մեծ առվի շուրջ 9.0 հազ. խմ ծավալով ՕԿՋ-ի կառուցում		
Ն.Գ.Ճ.	Պետրոսյան Գ.			Օրվա կարգավորման ջրամբար (ՕԿՋ)		ՓՈՒԼ	ԹԵՐԹ	ԹԵՐԹԵՐ
Գլխ. մասնագետ	Մուշեղյան Ա.					ՄՓ	2	
Նախագծող	Ղազարյան Գ.							
Ստուգեց	Մուշեղյան Ա.			Ջրամբարի տեղակապման հատակագիծը: Մ1:1000		ՀԿԳՀ		

Կտրվածք 1-1: Մ 1 : 500

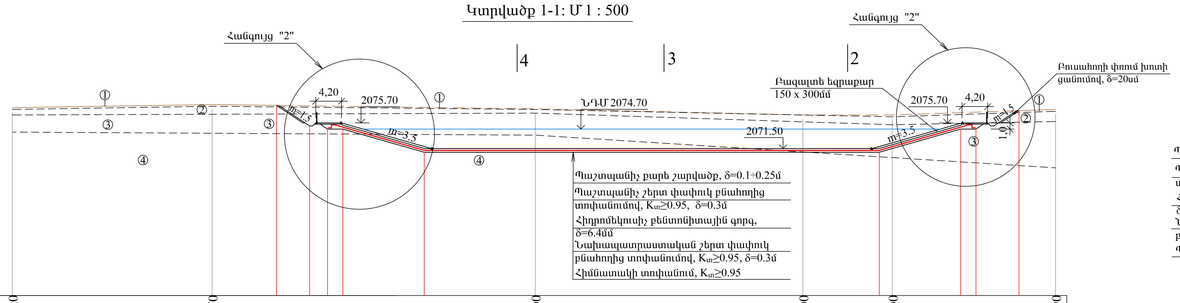

Հողի մակերևույթի նիշերը	2078.20		2078.70			2078.00			2077.00	2077.00		2077.90
Հեռավորությունները, մ		32,7			52,8		43,7		14,6		26,7	
Փոսորակի նիշերը				2078.00 2078.00 2074.70 2074.70		2070.950				2070.950 2074.70 2074.70	2077.70	
Հեռավորությունները, մ				5.4 2.9 2.5	13.3		74.4			13.3 2.5	7.0	

Կտրվածք 2-2: Մ 1 : 500

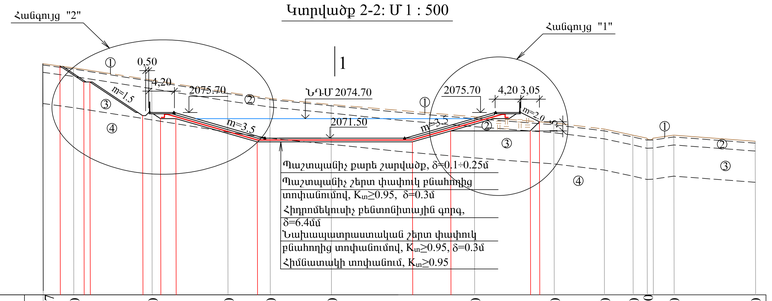

Հողի մակերևույթի նիշերը	2083.67	2083.0		2081.0		2079.0	2078.0	2077.0		2075.0		2074.0	2073.0	2072.0	2071.50	2072.0		2071.0
Հեռավորությունները, մ	5.0	12.8		12.4		6.9	10.0		23.4		13.0		8.2	4.7	2.3	3.4	13.3	
Փոսորակի նիշերը	2083.30	2080.70 2080.70		2075.20 2074.70	2074.70		2070.930			2070.930 2072.70		2072.70 2074.20						
Հեռավորությունները, մ		3.9 1.0	8.6	2.9 2.5	13.3			25.4			6.3	13.0		1.5				

ՀԱՆԳՈՒՅՑ "1"
Մ1:100

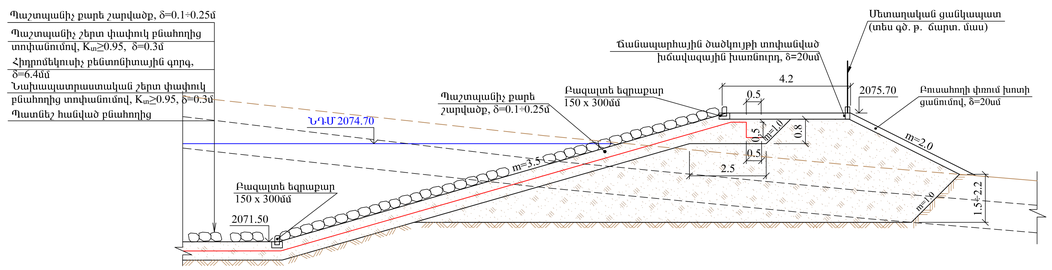

ԲՆԱՀՈՂՆԵՐԻ ԵՐԿՐԱԲԱՆԱԿԱՆ ՆԿԱՐԱԳՐՈՒԹՅՈՒՆԸ

Շերտ-1 Բուսահող բաց շագանակագույն, մանրահատիկ պարունակությամբ մինչև 10%-ի չափով, կավավազային կազմի: Ժ1§9ՀՀ-II

Շերտ-2 Կավավազային գրունտ բաց շագանակագույն, մանրահատիկ պարունակությամբ մինչև 10%-ի չափով, չոր է, պինդ թանձրության: Բեկորային նյութը անկանոն ձևերի է, ներկայացված տարբեր ապարներով: Ժ1§34բ-II

Շերտ-3 Ավազավավային գրունտ շագանակագույն, մանրահատիկ պարունակությամբ մինչև 10%-ի չափով, թույլ խոնավ է, կիսապինդ թանձրության: Բեկորային նյութը վատ և թույլ հղկվածության է, ներկայացված տարբեր ապարներով: Ժ1§33գ-III

Շերտ-4 Բեկորաճատային գրունտ կավավազային լցոնով մինչև 20-25%-ի չափով, տեղ-տեղ մեծաբեկորային անջատումներով: Բեկորային նյութը անկանոն ձևերի է, ներկայացված հիմնականում անդեզիտադացիտային, անդեզիտաբազալտային ապարներով: Ժ1§17ա/Ժ1§17ի–V/VI(75/25%)

ԾԱՆՈԹՈՒԹՅՈՒՆ

1. Տրված գծագիրը նայել գծ.թ. 2-ի հետ:
2. Գծագրում բոլոր չափերը տրված են մետրերով:
3. Մետաղական ցանկապատի կառուցվածքը և ծավալները տրված է ճարտ. մասում:

						Ոռոգման համակարգերում ավելցուկային ջրերի աճեստրկի կորուստների կանխմանն ուղղված միջոցառումների ծրագիր		
						Պայմանագիր N ՋԿ - ԵՄՇՋՌ -22-1 Գեղարքունիքի մարզի Ծովինար գյուղի Մեծ առվի շուրջ 9.0 հագ. խմ ծավալով ՕԿՋ-ի կառուցում		
Ն.Գ.Ճ.	Պետրոսյան Գ.					Օրվա կարգավորման ջրամբար (ՕԿՋ)	ՓՈՒԼ	ԹԵՐԹ	ԹԵՐԹԵՐ
Գլխ. մասնագետ	Մուշեղյան Ա.						ՄՓ	4	
Նախագծող	Ղազարյան Գ.								
Ստուգեց	Մուշեղյան Ա.					Կտրվածք 1 - 1, 2 - 2: Հանգույց "1"	ՀԿԳՆ		

Կտրվածք 3-3: Մ 1 : 500

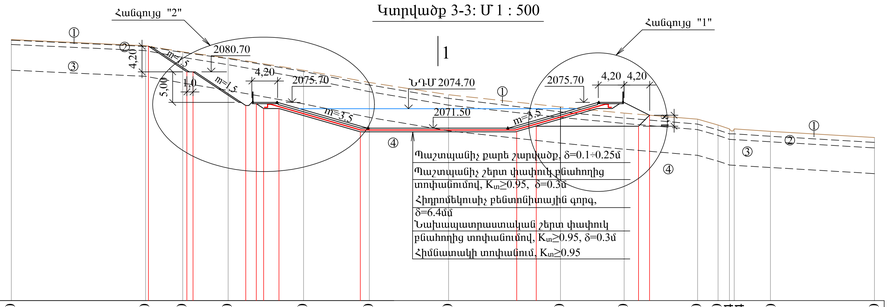

Հողի մակերևույթի նիշերը	2086.0			2085.0		2084.0		2083.0			2081.0			2079.0			2077.0			2075.0		2074.0		2073.0	2072.0	2071.4	2071.0		2070.0
Հեռավորությունները, մ		43.9			12.1		14.8		24.6			21.5			25.9			36.5			20.8		24.0		6.7	3.7	11.8		34.0	
Փոսորակի նիշերը				2084.90		2080.70 2080.70		2075.20 2074.70	2073.70 2074.70					2070.950				2070.950	2071.80				2071.80 2073.60							
Հեռավորությունները, մ					6.3		8.6		1.5 2.5			13.3					25.5				3.2		16.7			1.3			

Կտրվածք 4-4: Մ 1 : 500

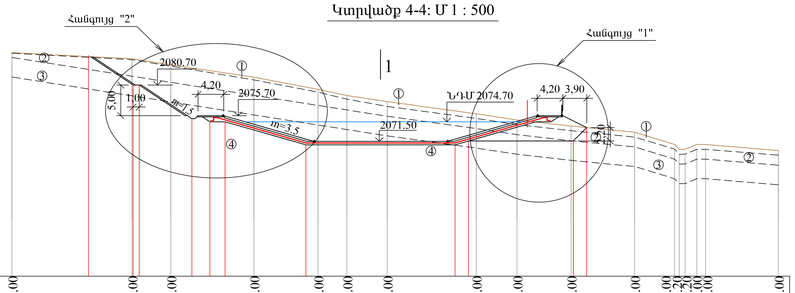

Հողի մակերևույթի նիշերը	2086.00			2085.00		2084.00			2082.00			2080.00	2079.00		2078.00			2076.00		2075.00		2074.00		2073.00		2071.00	2070.20	2070.20	2071.00		2070.00
Հեռավորությունները, մ		19,6			6,3		13,6			10,5		4,7	6,6		14,6				6,7	8,8		10,4		6,5	0.8	1.0	1.4		11,9	
Փոսորակի նիշերը				2080.70 2080.70			2075.20 2074.70	2074.70			2070.950					2070.950 2071.55						2071.55 2073.75								
Հեռավորությունները, մ					7.3		8.6		2.9 2.5	13.2					24.4				2.2	17.1		2.2							

ՀԱՆԳՈՒՅՑ "2"
Մ1:100

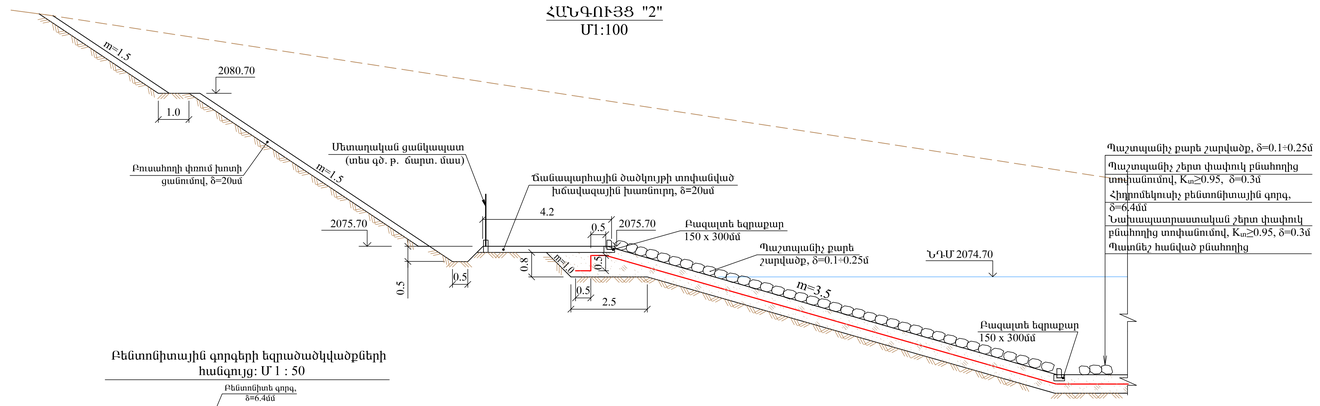

Բենտոնիտային գորգերի եզրաածածկվածքների հանգույց: Մ 1 : 50

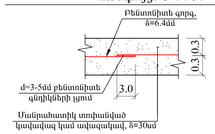

ԲՆԱՀՈՂԵՐԻ ԵՐԿՐԱԲԱՆԱԿԱՆ ՆԿԱՐԱԳՐՈՒԹՅՈՒՆԸ

Շերտ-1 Բուսահող բաց շագանակագույն, մանրախիճի պարունակությամբ մինչև 10%-ի չափով, կավավազային կազմի: Ժ1§9ե-II

Շերտ-2 Կավավազային գրունտ բաց շագանակագույն, մանրախճի պարունակությամբ մինչև 10%-ի չափով, չոր է, պինդ թանձրության: Բեկորային նյութը անկանոն ձևերի է, ներկայացված տարբեր ապարներով: Ժ1§34բ-II

Շերտ-3 Ավազակավային գրունտ շագանակագույն, մանրախճի պարունակությամբ մինչև 10%-ի չափով, թույլ խոնավ է, կիսապինդ թանձրության: Բեկորային նյութը վատ և թույլ հղկվածության է, ներկայացված տարբեր ապարներով: Ժ1§33գ-III

Շերտ-4 Բեկորախճային գրունտ կավավազային լցոնով մինչև 20-25%-ի չափով, տեղ-տեղ մենաբեկորային անջատումներով: Բեկորային նյութը անկանոն ձևերի է, ներկայացված հիմնականում անդեզիտադացիտային, անդեզիտաբազալտային ապարներով: Ժ1§17ա/Ժ1§17ռ–V/VI(75/25%)

ԾԱՆՈԹՈՒԹՅՈՒՆ

1. Տրված գծագիրը ևայել գծ.թ. 2-ի հետ:
2. Գծագրում բոլոր չափերը տրված են մետրերով:
3. Մետաղական ցանկապատի կառուցվածքը և ծավալները տրված է ճարտ. մասում:

						Ոռոգման համակարգերում ավելցուկային ջրերի անհարկի կորուստների կանխմանն ուղղված միջոցառումների ծրագիր		
						Պայմանագիր N ՏԿ - ԵՄԾՀԻ -22-1 Գեղարքունիքի մարզի Ծովինար գյուղի Մեծ առվի շուրջ 9.0 հագ. խմ ծավալով ՕԿՋ-ի կառուցում		
Ն.Գ.Ճ.	Պետրոսյան Գ.					Օրվա կարգավորման ջրամբար (ՕԿՋ)	ՓՈՒԼ	ԹԵՐԹ ԹԵՐԹԵՐ
Գլխ. մասնագետ	Մուշեղյան Ա.						ՄՓ	5
Նախագծող	Ղազարյան Գ.							
Ստուգեց	Մուշեղյան Ա.					Կտրվածք 3 - 3, 4 - 4: Հանգույց "2"	ՀԱՅԳԵՊ	

Ջրընդունիչի լվացման խցի երկայնական կտրվածք 3 - 3
Գլխային ջրընդունիչ հանգույցի հատակագիծը
Մ 1 : 100

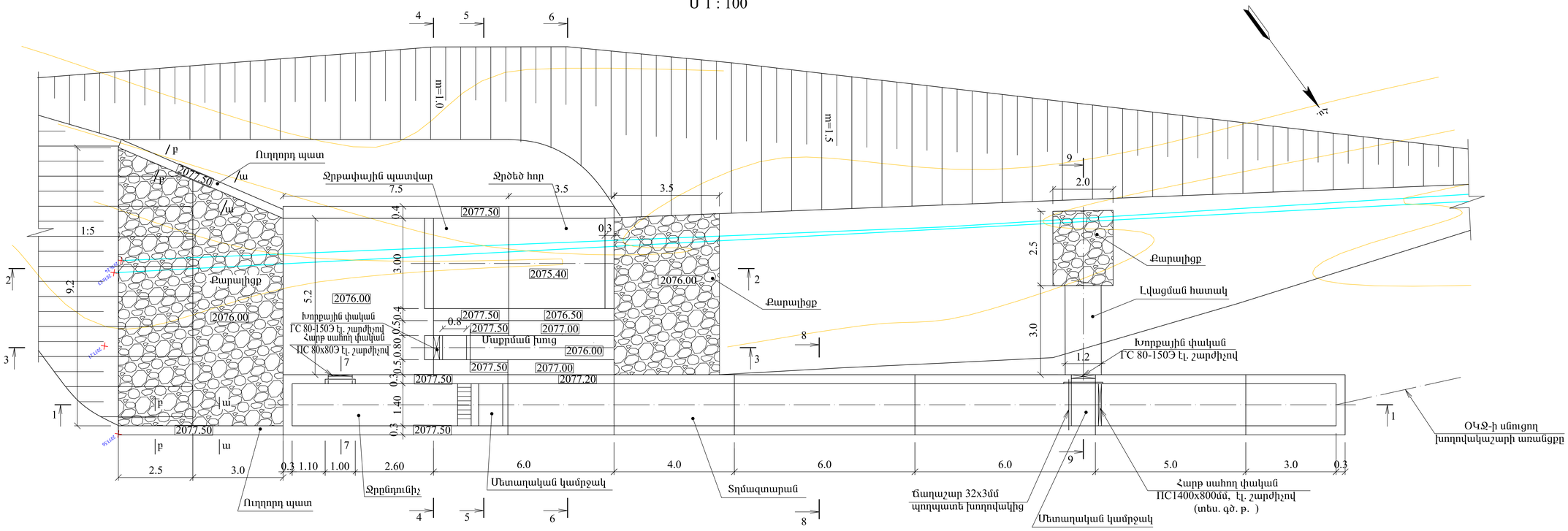

ԲԵՏՈՆԵ ՈՒՂՂՈՐԴ ՊԱՏԵՐ
Մ1:100

Հատույթ ա - ա

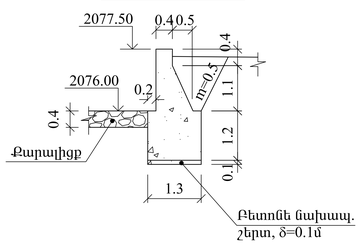

Հատույթ բ - բ

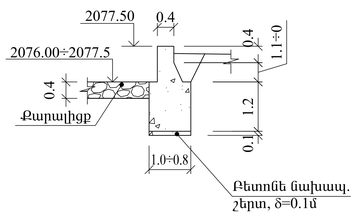

ԾԱՆՈԹՈՒԹՅՈՒՆ

1. Տրված գծագիրը նայել գծ.թ. 2-ի հետ:
2. Գծագրում բոլոր չափերը տրված են մետրով:
3. ՊՀ 1400x800մմ էլ. շարժիչով հարթ սահող փականի կոնստրուկցիան տրված է գծ. թ.

						Ոռոգման համակարգերում ավելցուկային ջրերի անհարկի կորուստների կանխմանն ուղղված միջոցառումների ծրագիր		
						Պայմանագիր N ՋԿ - ԵՄԾՋԲ -22-1 Գեղարքունիքի մարզի Ծովինար գյուղի Մեծ առվի շուրջ 6.0 հազ. խմ ծավալով ՕԿՋ-ի կառուցում		
Ն.Գ.Ե.	Պետրոսյան Գ.					Գլխային ջրընդունիչ հանգույց	ՓՈՒԼ	ԹԵՐԹ	ԹԵՐԹԵՐ
Գլխ. մասնագետ	Մուշեղյան Ա.						ՄՓ	6	
Նախագծող	Ղազարյան Գ.								
Ստուգեց	Մուշեղյան Ա.					Հատակագիծ: Մ1:100		

Ջրընդունիչ հատվածի երկայնական կտրվածք 1 - 1
Մ 1 : 100

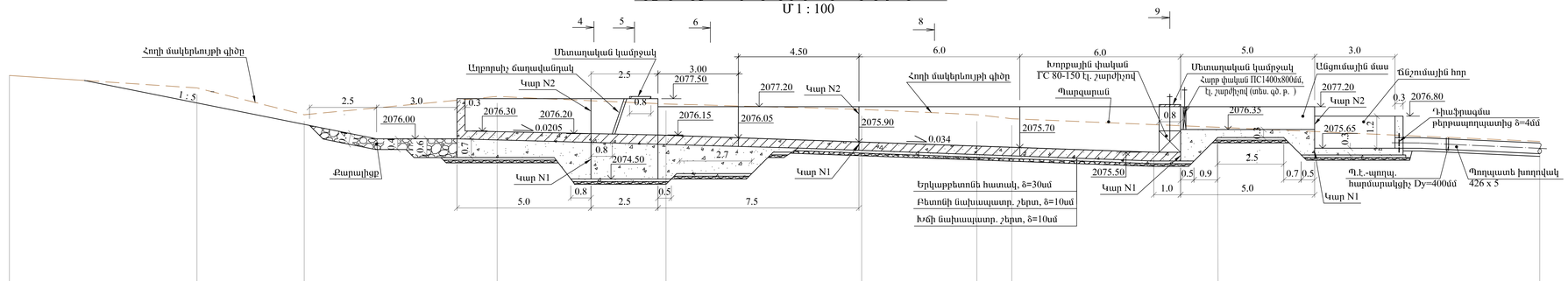

Հողի բնական նիշերը	2078.47	2078.00	2077.00	2077.68	2077.40	2077.20	2077.00	2076.85	2076.53	2076.00
Հեռավորությունը, մ		7.0	4.0	7.2	6.3	7.3	4.3	1.3	7.7	12.0

Ջրթափային հատվածի երկայնական կտրվածք 2 - 2
Մ 1 : 100

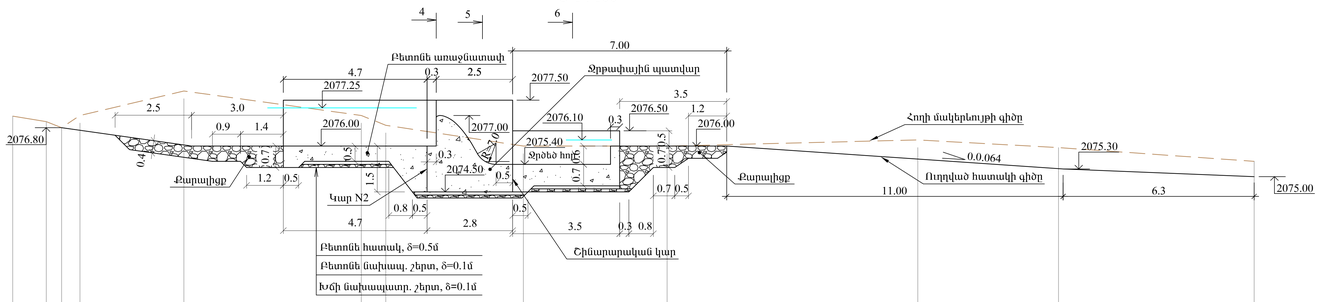

Հողի բնական նիշերը	2077.00	2076.80	2076.60	2077.00	2077.80	2077.00	2076.68	2076.00	2076.00	2076.20	2076.00	2075.50
Հեռավորությունը, մ		1.1	0.5	0.6	3.4	5.8	0.8	4.5	4.7	8.2	4.6	6.4

ԱՇԽԱՏԱՆՔՆԵՐԻ ՇԱՎԱԼՆԵՐԸ

NN	Աշխատանքի անվանումը	Չափի միավ	Քանակը	Ծանոթություն
1	Բուսահողի հանույթ 9^{սմ} խմբի բնահողերում, տեղափոխումով մինչև 500մ, պահեստավորում հետագա օգտագործման համար	մ^3	190	II կարգ
2	Բնահողի հանույթ 34^0 խմբի բնահողերում	մ^3	570	II կարգ
3	Բնահողի հանույթ 33^0 խմբի բնահողերում	մ^3	340	III կարգ
4	Հետադարձ լիցք հանված բնահողից	մ^3	250	
5	Քարալիցք	մ^3	37	
6	Ավելացած բնահողի տեղում բավմնասեղ մինչև 500մ	մ^3	660	
7	Խճի նախապատրաստական շերտ, δ=10սմ	մ^3	19.5	
8	Բետոնի նախապատրաստական շերտ, δ=10սմ	մ^3	19	B7.5; F150
9	Բետոնե առաջնատափի կառուցում	մ^3	19	B25, F200, W6
10	Ջրթափային պատվարի բետոնի տեղադրում	մ^3	13.2	B25, F200, W6
11	Ջրծեծ հորի հատակի բետոնի տեղադրում	մ^3	10	B25, F200, W6
12	Ջրծեծ հորի դիմհարթային պատի բետոնի տեղադրում	մ^3	0.9	B25, F200, W6
13	Պատվարի և ջրծեծ հորի աջակողմյան և ձախակողմյան պատերի բետոնի տեղադրում	մ^3	9.4	B25, F200, W6
14	Մաքրման խցի պատերի բետոնի տեղադրում	մ^3	8.2	B25, F200, W6
15	Մաքրման խցի հատակի բետոնի տեղադրում	մ^3	16.1	B25, F200, W6
16	Բետոնի տեղադրում ջրընդունիչի տակ	մ^3	23.6	B25, F200, W6
17	Ջրընդունիչի և աղմազսարաքի հատակի և/թ տեղադրում, ամր. ծախսը՝ q=80.2կգ/մ^3	մ^3	16.2	B25, F200, W6
18	Ջրընդունիչի և աղմազսարաքի պատերի և/թ տեղադրում, ամր. ծախսը՝ q=104.63կգ/մ^3	մ^3	23.0	B25, F200, W6
19	Անցումային մասի և ճնշումային հորի հատակի բետոնի տեղադրում	մ^3	7.4	B25, F200, W6
20	Անցումային մասի և ճնշումային հորի պատերի բետոնի տեղադրում	մ^3	5.5	B25, F200, W6
21	Տղմազտարաքի լվացման հատակի բետոնի տեղադրում	մ^3	1.2	B25, F200, W6
22	Ուղղորդ պատերի բետոնի տեղադրում	մ^3	23.2	B25, F200, W6
23	Ներդիր էլեմենտների կառուցում, ամր. ծախսը՝ q=70կգ/մ^3	մ^3	1.5	B25, F200, W6
24	Խորքային վփական ГС 80-150Э էլ. շարժիչով	հատ/կգ	2 / 446.8	
25	Խորքային վփական ПС 0.8x0.8Э էլ. շարժիչով	հատ/կգ	1 / 79.2	
26	Խորքային վփական ПС 1400x8000Э էլ. շարժիչով	հատ/կգ	1 / 245	
27	Աղբոտսիչ ճաղավանդակ իր վորակով ջրընդունիչում	հատ/կգ	1 / 332.11	
28	Սեռաղական կամրջակ ջրընդունիչում և աղմազսարաքում	հատ/կգ	2 / 188.72	
29	Սեռաղական կամրջակ լվացման խցում	հատ/կգ	1 / 66.37	
30	Սեռա. մեմբրան 600x600մմ, δ=4մմ	հատ/կգ	1 / 11.3	
31	Կար N1	մ	14	
32	Կար N2	մ	29	
33	Շինարարական կար	մ^2	5.1	
34	Սեռաղական սարքերի ներկում	մ^2	11	

ԲՆԱՀՈՂԵՐԻ ԵՐԿՐԱԲԱՆԱԿԱՆ ՆԿԱՐԱԳՐՈՒԹՅՈՒՆԸ

Շերտ-1 Բուսահող բաց շագանակագույն, մանրախիճի պարունակությամբ մինչև 10%-ի չափով, 0.0 - 0.3մ կավավազային կազմի: Ժ1§9^{ա}-II

Շերտ-2 Կավավազային գրունտ բաց շագանակագույն, մանրախիճի պարունակությամբ մինչև 0.3 - 1.8մ 10%-ի չափով, չոր է, պինդ թանձրության: Բեկորային նյութը անկանոն ձևերի է, ներկայացված տարբեր ապարներով: Ժ1§34բ-II

Շերտ-3 Ավազակավային գրունտ շագանակագույն, մանրախիճի պարունակությամբ մինչև 10%-1.8 - 3.5մ ի չափով, թույլ խոնավ է, կիսապինդ թանձրության: Բեկորային նյութը վատ և թույլ հղկվածության է, ներկայացված տարբեր ապարներով: Ժ1§33գ-III

ԾԱՆՈԹՈՒԹՅՈՒՆ

1. Տրված գծագիրը նայել գծ.թ. 6-ի հետ:
2. Գծագրում բոլոր չափերը տրված են մետրով:
3. Սեռաղական կամրջակը և աղբոտսիչ ճաղավանդակը տրված է գծ. թ. 11-ում

						Ոռոգման համակարգերում ավելցուկային ջրերի անհարկի կորուստների կանխմանն ուղղված միջոցառումների ծրագիր		
						Պայմանագիր N ՋԿ - ԵՄՇՁՊ -22-1 Գեղարքունիքի մարզի Ծովինար գյուղի Սեռ առվի շուրջ 6.0 հագ. խմ ծավալով ՕԿՋ-ի կառուցում		
Ն.Գ.Ճ.	Պետրոսյան Գ.					Գլխային ջրընդունիչ հանգույց	ՓՈՒԼ	ԹԵՐԹ	ԹԵՐԹԵՐ
Գլխ. մասնագետ	Մուշեղյան Ա.						ՍՓ	7	
Նախագծող	Հազարյան Գ.					Ջրընդունիչ և ջրթափային հատվածների երկայնական կտրվածքները	ՀԱՅԿԵՄ		
Մասագետ	Մուշեղյան Ա.								

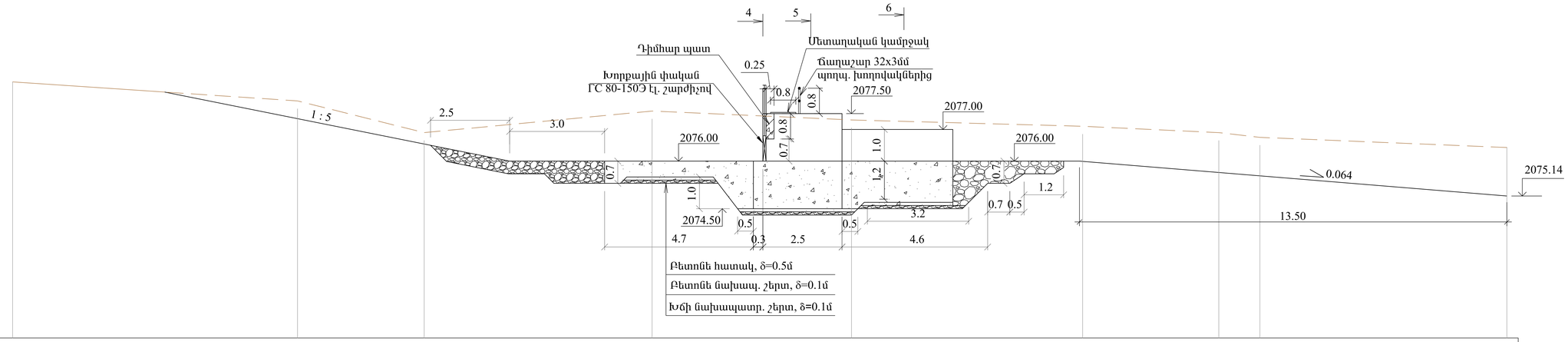

Հողի բնական նիշերը	2078.60		2078.00		2077.00		2077.68		2077.40		2077.20		2077.00	2076.85		2076.53
Հեռավորությունը, մ		9.0		4.0		7.2		6.3		7.3		4.3	1.3		7.7	

Ջրընդունիչի ընդլայնական կտրվածք 4 - 4

Մ 1 : 100

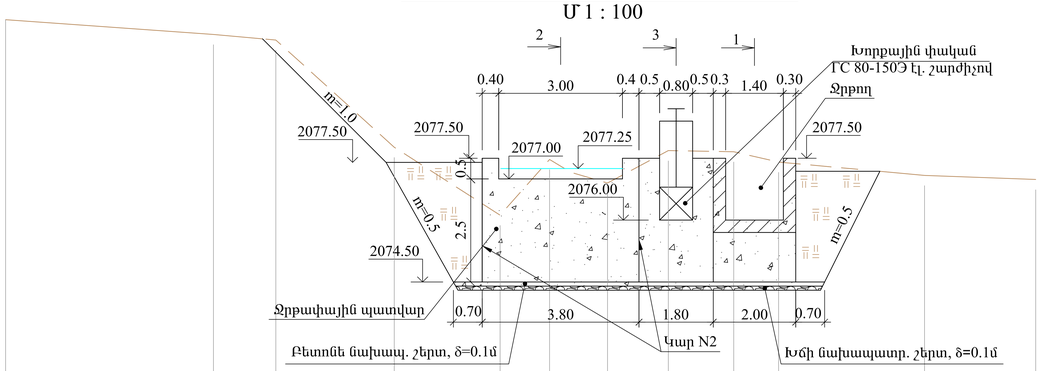

Հողի բնական նիշերը	2080.86		2080.50	2080.37		2077.77		2076.12	2077.47	2076.90	2077.69	2077.66	2077.41		2077.09		2076.99
Հեռավորությունը, մ		5.0		1.5	2.9		2.6	1.2	1.4	1.5	1.6	1.1		3.5		2.7	

ԾԱՆՈԹՈՒԹՅՈՒՆ

1. Տրված գծագիրը նայել գծ.թ. 6-ի հետ:
2. Գծագրում բոլոր չափերը տրված են մետրով:
3. Մետաղական կամրջակը տրված է գծ. թ. 11-ում

						Ոռոգման համակարգերում ավելցուկային ջրերի անհարկի կորուստների կանխմանն ուղղված միջոցառումների ծրագիր			
						Պայմանագիր N ՋԿ - ԵՄԾՋԲ -22-1 Գեղարքունիքի մարզի Ծովինար գյուղի Մեծ առվի շուրջ 6.0 հազ. խմ ծավալով ՕԿՋ-ի կառուցում			
Ն.Գ.Ճ.	Պետրոսյան Գ.					Գլխային ջրընդունիչ հանգույց	ՓՈՒԼ	ԹԵՐԹ	ԹԵՐԹԵՐ
Գլխ. մասնագետ	Մուշեղյան Ա.						ՄՓ	8	
Նախագծող	Ղազարյան Գ.								
Ստուգեց	Մուշեղյան Ա.					Ջրընդունիչի մաքրման հատվածի երկայնական կտրվածք և ջրընդունիչի ընդլայնական կտրվածք	ՀԱՊԿԵՄ		

Լայնական կտրվածք 5 - 5
Մ 1 : 100

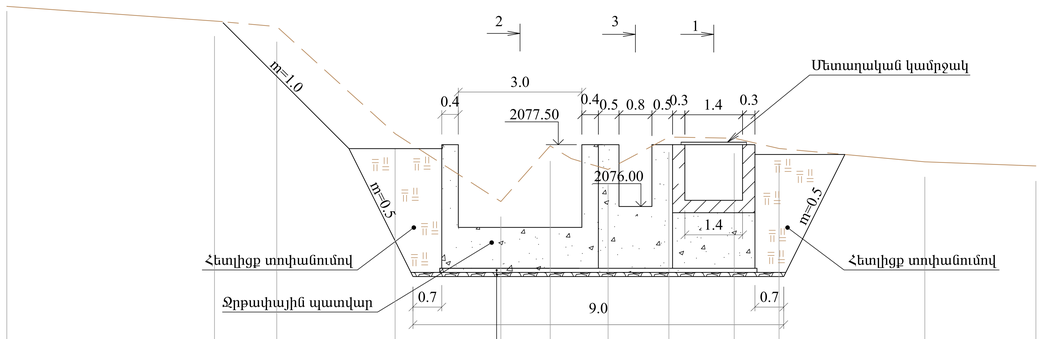

Հողի բնական նիշերը	2080.86	2080.50	2080.37	2077.77	2076.12	2077.47	2076.90	2077.69	2077.66	2077.41	2077.09	2076.99
Հեռավորությունը, մ		5.0	1.5	2.9	2.6	1.2	1.4	1.5	1.6	1.1	3.5	2.7

Լայնական կտրվածք 6 - 6
Մ 1 : 100

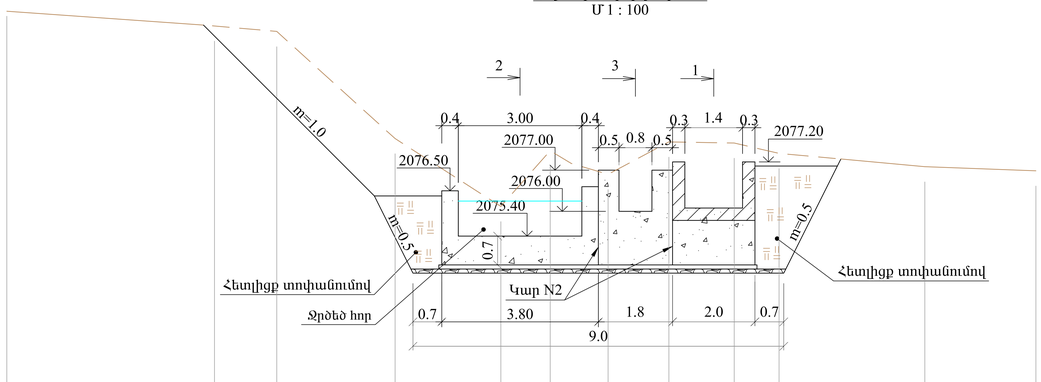

Հողի բնական նիշերը	2080.86	2080.50	2080.37	2077.77	2076.12	2077.47	2076.90	2077.69	2077.66	2077.41	2077.09	2076.99
Հեռավորությունը, մ		5.0	1.5	2.9	2.6	1.2	1.4	1.5	1.6	1.1	3.5	2.7

						Ռոզգման համակարգերում ավելցուկային ջրերի անհարկի կորուստների կանխմանն ուղղված միջոցառումների ծրագիր		
						Պայմանագիր N ՋԿ - ԵՄԾՋԲ -22-1 Գեղարքունիքի մարզի Ծովինար գյուղի Մեծ առվի շուրջ 6.0 հազ. խմ ծավալով ՕԿՋ-ի կառուցում		
Ն.Գ.Ճ.	Պետրոսյան Գ.					Գլխային ջրընդունիչ հանգույց	ՓՈՒԼ	ԹԵՐԹ	ԹԵՐԹԵՐ
Գլխ. մասնագետ	Մուշեղյան Ա.						ՄՓ	9	
Նախագծող	Ղազարյան Գ.								
Ստուգեց	Մուշեղյան Ա.					Լայնական կտրվածքներ 5 - 5, 6 - 6			

Կտրվածք 7 - 7
Մ 1 : 100

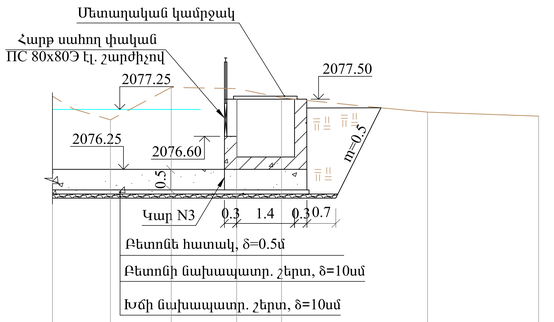

Հողի բնական նիշերը	2077.47	2076.90	2077.69	2077.66	2077.41	2077.09	2076.99
Հեռավորությունը, մ	1.4	1.5	1.6	1.1	3.5	2.7	

Կտրվածք 8 - 8
Մ 1 : 100

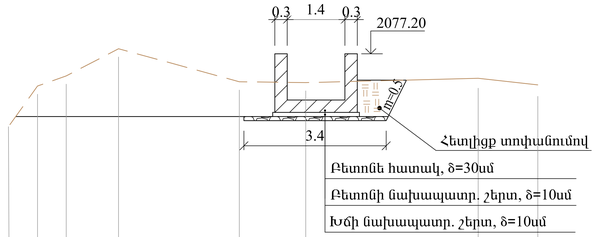

Հողի բնական նիշերը	2075.44	2076.42	2076.67	2077.33	2076.53	2076.51	2076.57	2076.37
Հեռավորությունը, մ	0.7	0.7	1.3	2.9	1.6	4.2	1.4	

ԿԱՐ N 1
Մ1:10

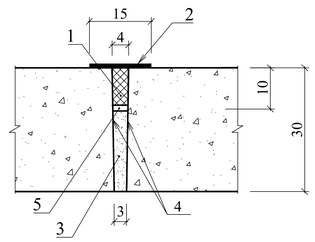

ԿԱՐ N2
Մ1:10

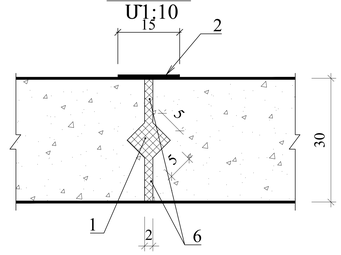

Կտրվածք 9 - 9
Մ 1 : 100

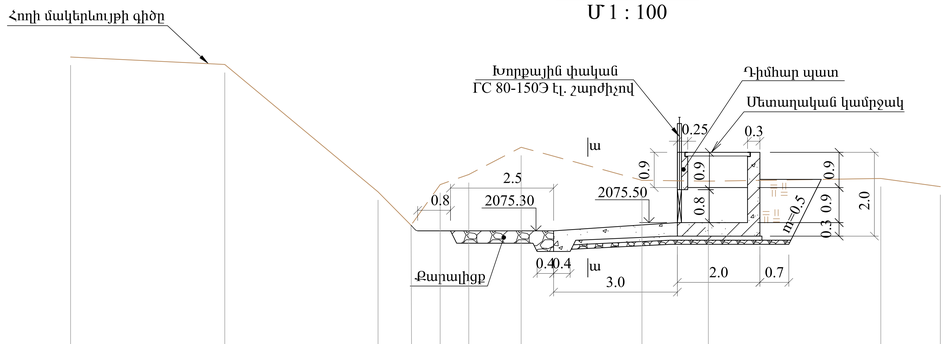

Հողի բնական նիշերը	2079.52	2079.33	2076.25	2075.44	2076.42	2076.67	2077.33	2076.53	2076.51	2076.57	2076.37
Հեռավորությունը, մ	3.7	3.7	0.8	0.7	0.7	1.3	2.9	1.6	4.2	1.4	

Հատույթ ա - ա
Մ 1 : 100

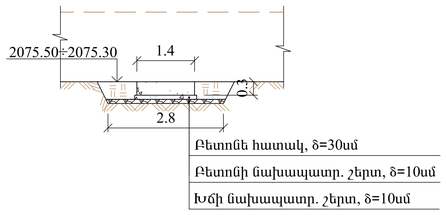

ՆՅՈՒԹԵՐԻ ԾԱԽՍԸ 1Մ ԿԱՐԻ ՀԱՄԱՐ

NN	Անվանումը	Չափ. միավ.	Կար N 1	Կար N 2
			Քանակը	
1	Բիտումա-պոլիմերային մածուկ	$մ^3$	0.0038	0.0025
2	Թևիկներ δ =1 - 2մմ /բիտումա-պոլիմերային մածուկ/	$մ^2$	0.15	0.15
3	Ցեմենտ-ավազային լուծույթ	$մ^3$	0.006	-
4	Կապակցող շերտ (բիտում-30%, բենզին - 70%)	$մ^2$	0.20	-
5	Չկապակցող շերտ /տալկ-1ջ.մ.; օճառ-1ջ.մ.; ջուր-2ջ.մ./	$մ^2$	0.03	-
6	Հիդրոմեկուսացում մածուկային սվաղով ՍՍ-20, δ=2սմ	$մ^2$	-	0.43

ԾԱՆՈԹՈՒԹՅՈՒՆ

1. Տրված գծագիրը նայել գծ.թ. 6-ի հետ:
2. Գծագրում բոլոր չափերը տրված են մետրով:
3. Մետաղական կամրջակը տրված է գծ. թ. 11-ում, շվելլերը դիմհար պատի վերևում տեղադրվում է L=1.3մ երկարությամբ, 25սմ-ուվ երկու կողմերից խարսխված բետոնի մեջ:

			Ոռոգման համակարգերում ավելցուկային ջրերի անհարկի կորուստների կանխմանն ուղղված միջոցառումների ծրագիր
			Պայմանագիր N ՋԿ - ԵՄԾՋԲ -22-1 Գեղարքունիքի մարզի Ծովինար գյուղի Մեծ առվի շուրջ 6.0 հազ. խմ ծավալով ՕԿՋ-ի կառուցում
Ն.Գ.Ճ.	Պետրոսյան Գ.		Գլխային ջրընդունիչ հանգույց — ՓՈՒԼ: ՄՓ; ԹԵՐԹ: 10; ԹԵՐԹԵՐ:
Գլխ. մասնագետ	Մուշեղյան Ա.		
Նախագծող	Ղազարյան Գ.		
Ստուգեց	Մուշեղյան Ա.		Կտրվածքներ 7 - 7, 8 - 8: Հատույթ ա - ա: Կարերի կառուցվածքը

Աղբորսիչ ճաղավանդակ և մետաղական կամրջակ ջրընդունիչում
Մ1:20

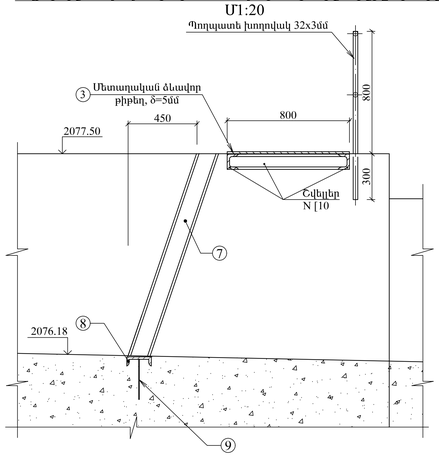

Մետաղական կամրջակ
Մ1:10

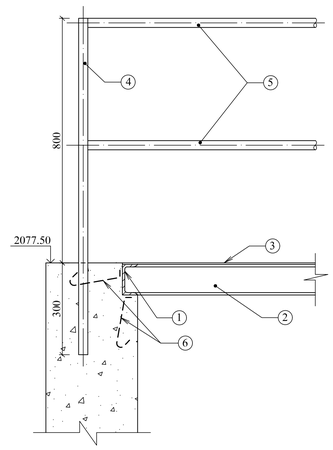

Հատակագիծ
Մ1:10

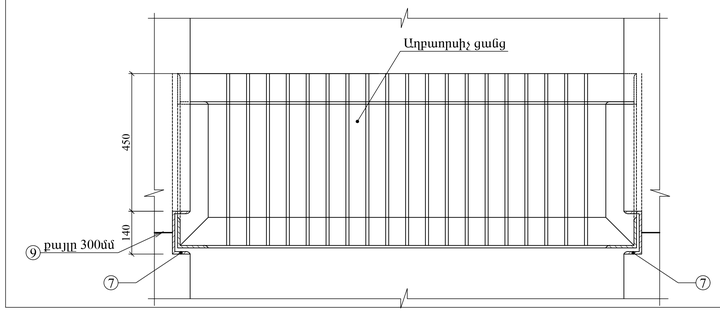

Աղբորսիչ ճաղավանդակ
Մ1:20

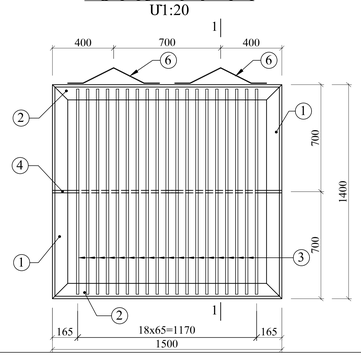

ԿՏՐՎԱԾՔ 1 - 1
Մ1:20

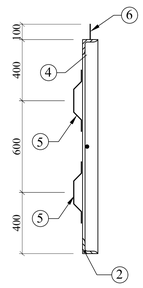

ԼՎԱՑՄԱՆ ԽՑԻ ՄԵՏԱՂԱԿԱՆ ԿԱՄՐՋԱԿԻ ՏԱՐՐԵՐԻ ԱՄՓՈՓԱԳԻՐ (L=0.9մ)

NN	Էլեմենտների անվանումը	1 էլ-ի երկարությունը մմ	Էլ-երի քանակը	Քաշը, կգ	
				միավորի	ընդհանուրի
1	Շվեղլեր N [10 ՊՍՏ8240-97	800	2	6.88	13.76
2	Շվեղլեր N [10 ՊՍՏ8240-97	900	2	7.73	15.46
3	Մետաղական ձևավոր թիթեղ, b=800մմ, δ=4մմ	900	1	22.61	22.61
4	Պողպատե խողովակ 32x3մմ ՊՍՏ10705-91	1100	2	2.4	4.8
5	Պողպատե խողովակ 32x3մմ ՊՍՏ10705-91	1400	2	3.01	6.02
6	Ամրաև Ø20 A-III	250	6	0.62	3.72
	Ընդամենը				66.37

ՋՐԸՆԴՈՒՆԻՉԻ ԵՎ ՏՂԱԱՋՏԱՐԱՆԻ ՄԵՏԱՂԱԿԱՆ ԿԱՄՐՋԱԿՆԵՐԻ ՏԱՐՐԵՐԻ ԱՄՓՈՓԱԳԻՐ (L=1.5մ)

NN	Էլեմենտների անվանումը	1 էլ-ի երկարությունը մմ	Էլ-երի քանակը	Քաշը, կգ	
				միավորի	ընդհանուրի
1	Շվեղլեր N [10 ՊՍՏ8240-97	800	2	6.88	13.76
2	Շվեղլեր N [10 ՊՍՏ8240-97	1500	2	12.9	25.8
3	Մետաղական ձևավոր թիթեղ, b=800մմ, δ=4մմ	1500	1	37.68	37.68
4	Պողպատե խողովակ 32x3մմ ՊՍՏ10705-91	1100	2	2.4	4.8
5	Պողպատե խողովակ 32x3մմ ՊՍՏ10705-91	2000	2	4.3	8.6
6	Ամրաև Ø20 A-III	250	6	0.62	3.72
	Ընդամենը				94.36
	Ընդամենը 2 կամրջակի համար				188.72

ԱՋԲՈՐՍԻՉ ՃԱՂԱՎԱՆԴԱԿԻ ՏԱՐՐԵՐԻ ՄԱՄՆԱԳԻՐ

	№ ը/կ	Անվանումը	Երկարությունը, մմ	Քանակը, հատ	Մեկ հատի քաշը, կգ	Ընդամենը, կգ	Ամբողջը
Աղբարսիչ ցանց	1	Անկյունակ ∟100x100x10	1400	2	21.14	42,28	263,57
	2	Անկյունակ ∟100x100x10	1500	2	22.65	45,3	
	3	Շերտավոր պողպատ ─80x10	1380	19	8.67	164,73	
	4	Ամրաև Ø20 A-III	1480	1	3.66	3,66	
	5	Ամրաև Ø 20 A-III	442	4	1.1	4,4	
	6	Ամրաև Ø 20 A-III	646	2	1.60	3,2	
Փոխադրվող մասեր	7	Շվեղլեր №14	1400	2	17.22	34,44	68,54
	8	Շվեղլեր №16	1620	1	23	23	
	9	Ամրաև Ø 20 A-III	300	15	0.74	11,1	
Ընդհամենը							332,11

ԷԼԵՄԵՆՏՆԵՐԻ ԱՆՓՈՓԱԳԻՐ

Դիրք	Էսքիզ
5	75 7 150 7 75
6	100 223 223 100 100
9	80 220

ԾԱՆՈԹՈՒԹՅՈՒՆ

1. Տրված գծագիրը նայել գծ.թ. 6, 7-ի հետ:
2. Գծագրում բոլոր չափերը տրված են մմ-ով:

Ն.Գ.Ճ.	Պետրոսյան Գ.			Ոռոգման համակարգերում ավելցուկային ջրերի անհարկի կորուստների կանխմանն ուղղված միջոցառումների ծրագիր		
Գլխ. մասնագետ	Մուշեղյան Ա.			Պայմանագիր N ՏԿ - ԵՄՏՋՌ -22-1 Գեղարքունիքի մարզի Ծովինար գյուղի Մեծ առվի շուրջ 6.0 հեկ. իսմ ծավալով ՕԿՏ-ի կառուցում		
Նախագծող	Ղազարյան Գ.			Գլխային ջրընդունիչ հանգույց	ՓՈՒԼ	ԹԵՐԹ	ԹԵՐԹԵՐ
Ստուգեց	Մուշեղյան Ա.				ՄՓ	11	
				Աղբորսիչ ճաղավանդակ և մետաղական կամրջակ ջրընդունիչում: Հատակագիծ, կտրվածքներ	ՀԱՅԿԱՏ		

ՕԿՋ-Ի ՄՆՈՒՑՈՂ ԽՈՂՈՎԱԿԱՇԱՐԻ ԵՐԿԱՅՆԱԿԱՆ ԿՏՐՎԱԾՔԸ

Մ 1:500

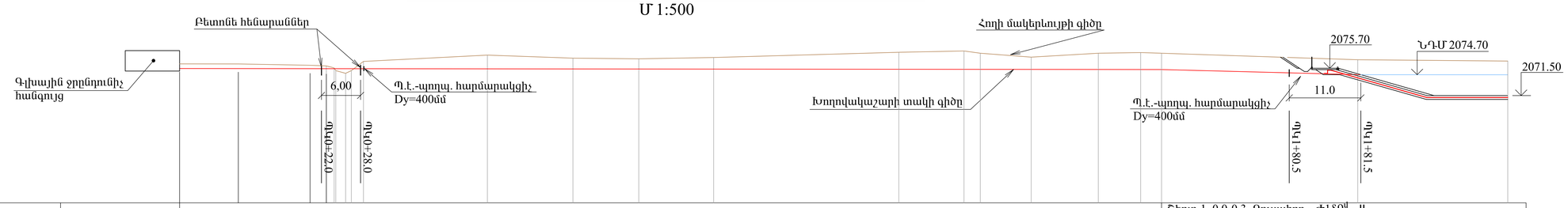

Մ 1:500

Բնահողի խումբը		Շերտ 1 0.0-0.3 Բուսահող - Ժ1§9ա - II Շերտ 2 0.3-1.8 Կավավազային գրունտ - Ժ1§34բ - II Շերտ 3 1.8-3.5 Ավազակավային գրունտ - Ժ1§33գ - III																	Շերտ 1 0.0-0.3 Բուսահող - Ժ1§9ա - II Շերտ 2 0.3-1.6 Կավավազային գրունտ - Ժ1§34բ - II Շերտ 3 1.6-3.0 Ավազակավային գրունտ - Ժ1§33գ - III				
Հողի մակերևույթի նիշերը		2076.22	2076.20	2076.00	2075.90	2075.59	2075.18	2074.77	2075.18	2076.60	2077.57	2077.10	2077.00	2077.20	2078.00	2078.20	2078.00	2077.40	2078.00	2078.10	2078.00	2077.00	2076.80
Տեղամասի թեքությունը; երկարությունը													0.001; 150.6									0.026; 30.6	
Նիշերը	ճախագծվող ջրանցքի հատակի	2075.65	2075.64	2075.63	2075.63	2075.62					2075.60	2075.59	2075.58	2075.57	2075.54	2075.53	2075.53	2075.52	2075.51	2075.50	2075.50	2074.70	
	ճախագծվող խրամուղու հատակի	2075.55	2075.54	2075.53	2075.53	2075.52					2075.50	2075.49	2075.48	2075.47	2075.44	2075.43	2075.43	2075.42	2075.41	2075.40	2075.40	2074.60	
Փորման խորությունը		0.67	0.66	0.47	0.37	1.08					2.07	1.61	1.52	1.73	2.56	2.77	2.57	1.98	2.59	2.60		2.40	
Հիդրավլիկական էլեմենտներ			Պողպատե խողովակ 426 x 5						Պ.է. խողովակ ՊԷ-100 450x17.2մմ, Py=0.63ՄՊա, SDR26												Պողպատե խողովակ 426 x 5		
Հեռավորությունները, մ			9.0	11.0	2.5	0.24 1.50 0.37 1.86	19,00	13,12	10,10	11,48	18.10	10.30	10.0	2.5	3.9	3.9	5.2	5.2	6.5	3.2	30.1	19.2	4.0
Պիկետներ		0										1										2	2+04
Ծրագծի հատակագիծը		1 63°54' Միջուկի 42°21' 2							3 51°05'						58°20' "գ" 4 "գ"					39°20' 5			

Խրամուղու տիպարային լայնական կտրվածք

Մ1:100

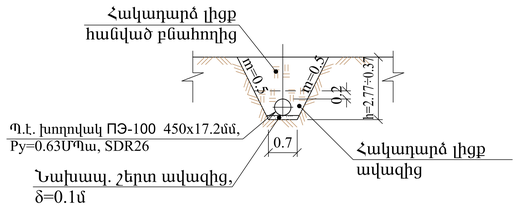

ԲՆԱՀՈՂԵՐԻ ԵՐԿՐԱԲԱՆԱԿԱՆ ՆԿԱՐԱԳՐՈՒԹՅՈՒՆԸ

Շերտ-1 Բուսահող բաց շագանակագույն, մանրախճի պարունակությամբ մինչև 10%-ի չափով, կավավազային կազմի: Ժ1§9ա-II

Շերտ-2 Կավավազային գրունտ բաց շագանակագույն, մանրախճի պարունակությամբ մինչև 10%-ի չափով, չոր է, պինդ թանձրության: Բեկորային նյութը անկանոն ձևերի է, ներկայացված տարբեր ապարներով: Ժ1§34բ-II

Շերտ-3 Ավազակավային գրունտ շագանակագույն, մանրախճի պարունակությամբ մինչև 10%-ի չափով, թույլ խոնավ է, կիսապինդ թանձրության: Բեկորային նյութը վատ և թույլ հղկվածության է, ներկայացված տարբեր ապարներով: Ժ1§33գ-III

ԾԱՆՈԹՈՒԹՅՈՒՆ

1. Տրված գծագիրը նայել գծ.թ. 2, 7, 8, 13-ի հետ:
2. Գծագրում բոլոր չափերը տրված են մետրերով:

					Ոռոգման համակարգերում ավելցուկային ջրերի անհարկի կորուստների կանխմանն ուղղված միջոցառումների ծրագիր	
					Պայմանագիր N ՕԿ - ԵՄԾՁԲ -22-1 Գեղարքունիքի մարզի Ծովինար գյուղի Մեծ առվի շուրջ 9.0 հագ. խմ ծավալով ՕԿՋ-ի կառուցում	
Ն.Գ.Ճ.	Պետրոսյան Գ.				ՕԿՋ-ի սնուցող խողովակաշար	ՓՈՒԼ ՄՓ / ԹԵՐԹ 12 / ԹԵՐԹԵՐ
Գլխ. մասնագետ	Մուշեղյան Ա.					
Նախագծող	Ղազարյան Գ.					
Ստուգեց	Մուշեղյան Ա.				Երկայնական և լայնական տիպարային կտրվածքներ	

Անցում ջրանցքի վրայով ՊԿ0+22.0÷ՊԿ0+28.0

Երկայնական կտրվածք
Մ1:100

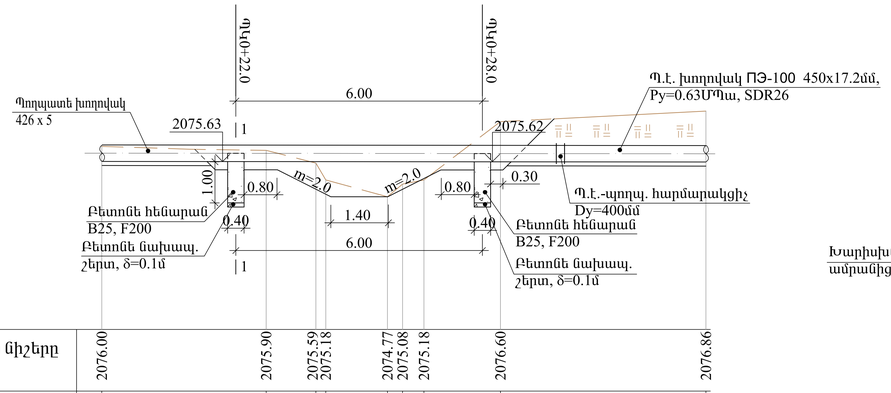

Հողի մակերևույթի նիշերը	2076.00		2075.90	2075.59	2075.18	2074.77	2075.08	2075.18	2076.60	2076.86
Հեռավորությունները, մ		4.00	1.21	0.24	1.50	0.37	0.52	1.86	5.00	

Կտրվածք 1 - 1
Մ1:50

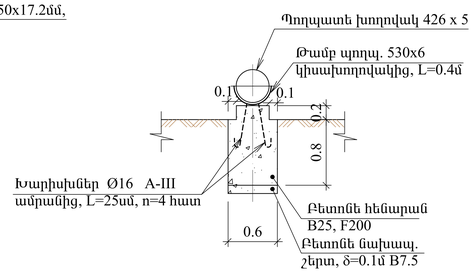

ԱՇԽԱՏԱՆՔՆԵՐԻ ՑԱՆԿԸ

NN	Աշխատանքի անվանումը	Չափի միավ	Քանակը	Ծանոթություն
1	Բուսահողի հանույթ 9[ա] խմբի բնահողերում, հետագա վերականգնումով	մ^3	170	II կարգ
2	Խրամուղու հանույթ 34[բ] խմբի բնահողերում	մ^3	340	II կարգ
3	Խրամուղու հանույթ 33[գ] խմբի բնահողերում	մ^3	90	III կարգ
4	Լիցք ավազից խողովակի շուրջ	մ^3	88	
5	Հետադարձ լիցք հանված բնահողից	մ^3	310	
6	Նախապատրաստական շերտ ավազից, δ=10սմ	մ^3	12	
7	Ավելացած բնահողի հարթեցում տեղում	մ^3	120	
8	Բետոնե հենարանների կառուցում	մ^3	0.5	B25, F200
9	Երկաթբետոնե սալ 3.0x2.2մ չափերով, δ=30սմ, ամրանի ծախսը q=32.65կգ/մ^3	մ^3	2	
10	Պ.Է. ՊԷ-100 450x17.2 SDR26 խողովակի տեղադրում և փորձարկում	մ	142	
11	Պողպատե խողովակ 426x5, փորձարկումով	մ	39	
12	Թամբ պողպատե կիսախողովակից 530x6, L=0.4մ	հատ/կգ	2 / 31	
13	Խարիխներ Ø16 A-III ամրանից, L=25սմ, n=4 հատ	մ / կգ	1 / 1.58	
14	Պ.Է.-պողպ. հարմարակցիչ, Dy=400մմ	հատ	2	
15	Պողպատե թեք անցում 400-500	հատ	1 / 41	
16	Պողպատե 426x5 խողովակի ներմալ հիդրոմեկուսացում	մ / մ^2	30 / 39.5	
17	Պողպատե 426x5 խողովակի երկշերտ ներկում ջրակայուն ներկով	մ / մ^2	6 / 8	

ՕԿՋ-ի սնուցող խողովակաշարի ելքամասի հանգույց
Մ 1 : 100

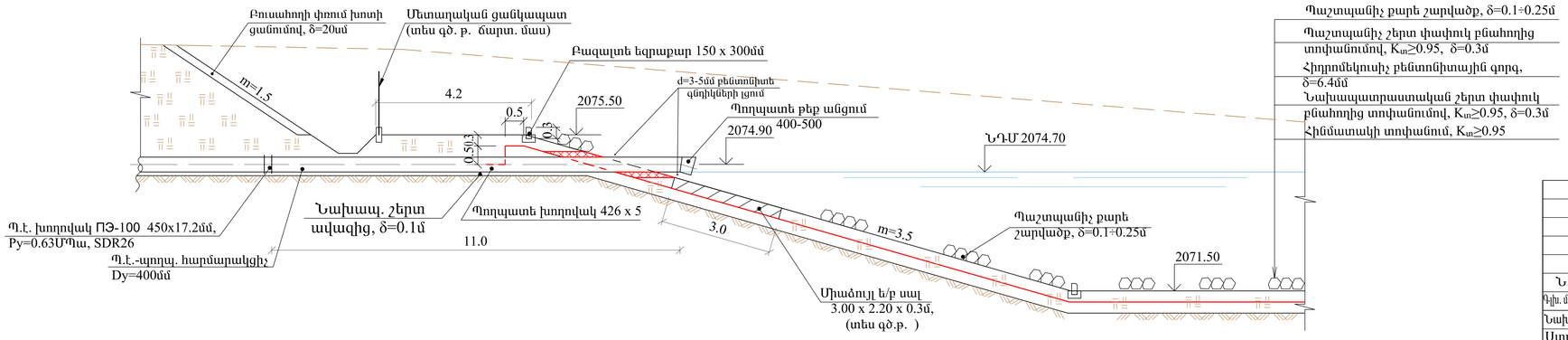

ԾԱՆՈԹՈՒԹՅՈՒՆ

1. Տրված գծագիրը նայել գծ.թ. 2, 12-ի հետ:
2. Գծագրում բոլոր չափերը տրված են մետրերով:

						Ռոզգան համակարգերում ավելցուկային ջրերի անհարկի կորուստների կանխմանն ուղղված միջոցառումների ծրագիր		
						Պայմանագիր N ՋԿ - ԵՄԾՋԲ -22-1 Գեղարքունիքի մարզի Ծովինար գյուղի Մեծ առվի շուրջ 9.0 հազ. իմ ծավալով ՕԿՋ-ի կառուցում		
Ն.Գ.Ճ.	Պետրոսյան Գ.					ՕԿՋ-ի սնուցող խողովակաշար	ՓՈՒԼ	ԹԵՐԹ	ԹԵՐԹԵՐ
Գլխ. մասնագետ	Մուշեղյան Ա.						ՄՓ	13	
Նախագծող	Ղազարյան Գ.								
Ստուգեց	Մուշեղյան Ա.					Անցում ջրանցքի վրայով ՊԿ0+22.0÷ՊԿ0+28.0: Խողովակաշարի ելքամասի հանգույց		

ԵՐԿԱԹԲԵՏՈՆԵ ՍԱԼ 3.0x2.2մ
Մ1:20

ՀԱՏԱԿԱԳԻԾ

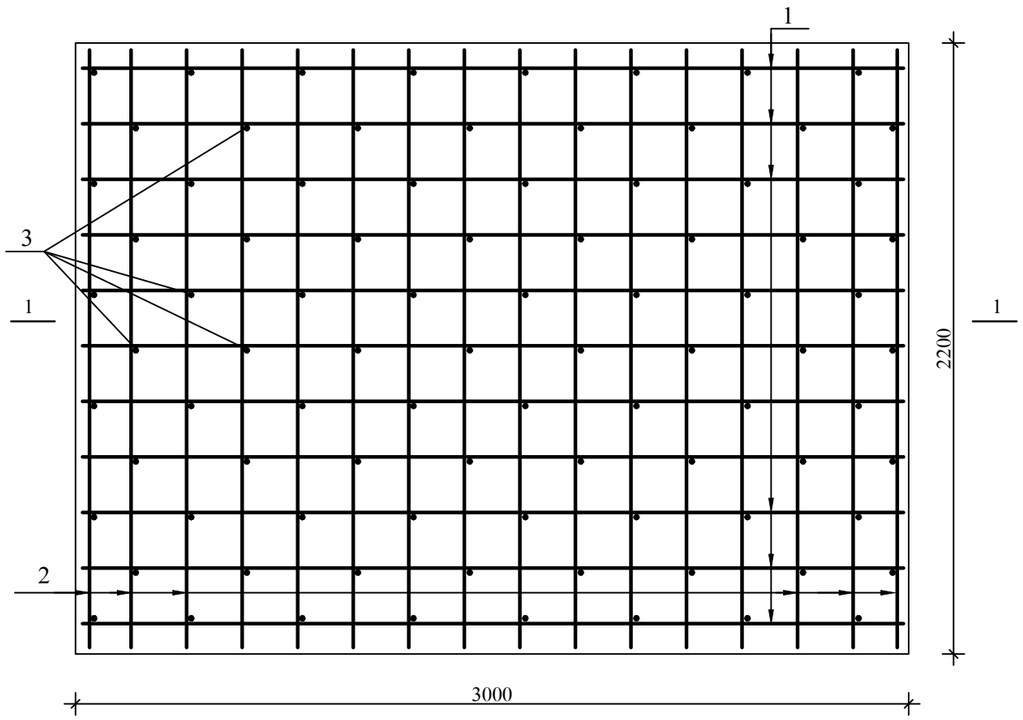

ԿՏՐՎԱԾՔ 1 - 1
Մ1:20

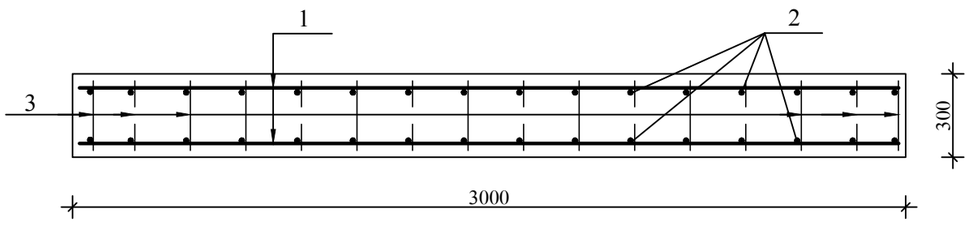

ԱՄՐԱՆԱՅԻՆ ՁՈՂԵՐԻ ՄԱՄՆԱԳԻՐ

ՁՈՂ	ԱՆՎԱՆՈՒՄԸ	Քանակը	1 ձողի քաշը , կգ	Ձողերի ընդհանուր քաշը , կգ
Ø12 A 500c ԳՈՍՏ 5781 - 82				
1	L = 3900մմ 2900	11	2.58	28.4
2	L = 2900մմ 2100	16	1.87	29.9
Ø8 240 ԳՈՍՏ 5781 – 82				
3	L = 200մմ	88	0,079	7.0
ԲԵՏՈՆ B **25** , F 200 , W **6**				**2.0մ^3**

ԱՄՐԱՆԵՐԻ ԾԱԽՍԻ ՊԱՐԶԱԲԱՆԱԳԻՐ , կգ

ՄԱԿՆԻԾ	ԱՄՐԱՆԱՅԻՆ ԻՐԵՐ				ԸՆԴՀԱՆՈՒՐ ՔԱՇԸ
	ԳՈՍՏ 5781 - 82				
	ԱՄՐԱՆԻ ԴԱՍԸ				
	A - III		A - I		
	Ø12	ԸՆԴԱ-ՄԵՆԸ	Ø8	ԸՆԴԱ-ՄԵՆԸ	
ԱՄՐԱՆԱՅԻՆ ՁՈՂ	58.3	58.3	7.0	7.0	65.3

ԾԱՆՈԹՈՒԹՅՈՒՆ

1. Տրված գծագիրը նայել գծ.թ. 13-ի հետ:
2. Գծագրում բոլոր չափերը տրված են մմ-ով:

Ն.Գ.Ճ.	Պետրոսյան Գ.		
Գլխ. մասնագետ	Մուշեղյան Ա.		
Նախագծող	Ղազարյան Գ.		
Ստուգեց	Մուշեղյան Ա.		

Ոռոգման համակարգերում ավելցուկային ջրերի անհարկի կորուստների կանխմանն ուղղված միջոցառումների ծրագիր

Պայմանագիր N ՋԿ - ԵՄԾՋԲ -22-1
Գեղարքունիքի մարզի Ծովինար գյուղի Մեծ առվի շուրջ 9.0 հազ. խմ ծավալով ՕԿՋ-ի կառուցում

ՕԿՋ-ի սնուցող խողովակաշար

ՓՈՒԼ	ԹԵՐԹ	ԹԵՐԹԵՐ
ՄՓ	14	

Երկաթբետոնե սալի ամրանավորումը:
Հատակագիծ, կտրվածք

ՀԳԼՀԳՆ

ԿՏՐՎԱԾՔ 1 - 1
Մ1:100

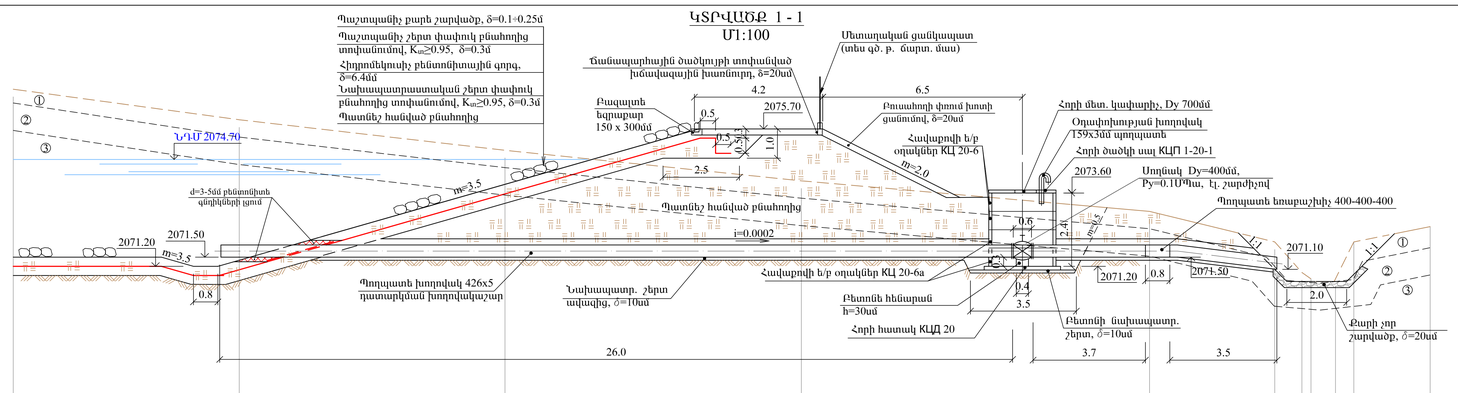

Հողի մակերևույթի նիշերը	2077.00	2076.00	2075.00	2074.00	2073.00	2072.00	2071.00	2070.79	2070.79	2071.00	2071.50
Հեռավորությունները, մ	7.4	8.7	9.7	11.4	4.1	0.95	0.3	0.95	0.6	2.5	

ՀԱՏԱԿԱԳԻԾ
Մ1:100

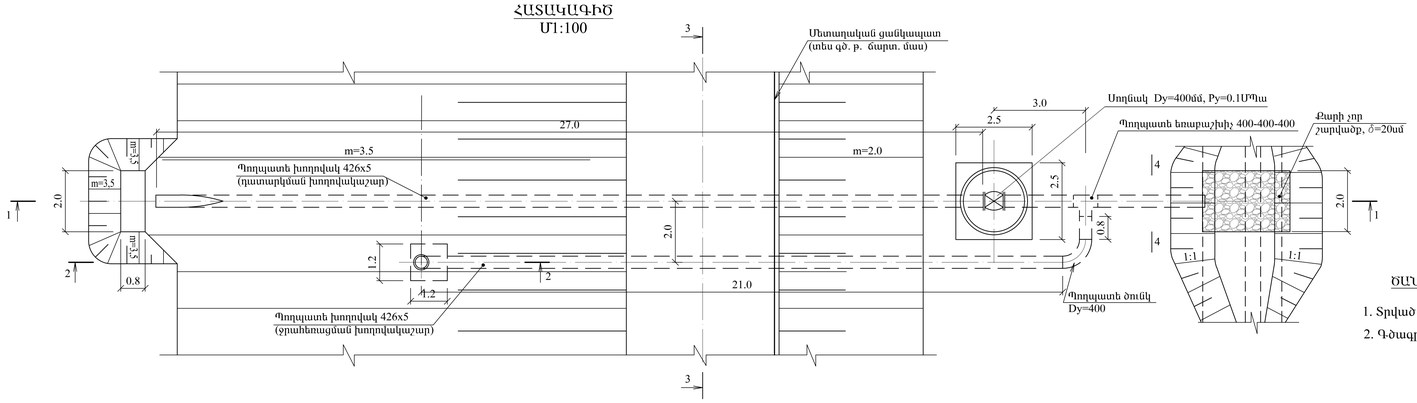

ԾԱՆՈԹՈՒԹՅՈՒՆ

1. Տրված գծագիրը ճայել գծ.բ. 2-ի հետ:
2. Գծագրում բոլոր չափերը տրված են մետրերով:

ԱՇԽԱՏԱՆՔՆԵՐԻ ԾԱՎԱԼՆԵՐԸ

Հ/Հ N/N	Աշխատանքների անվանումը	Չափ. միավ.	Քանակը	Ծանոթություն
1	Խրամուղու հանույթ 9[գ] խմբի բնահողերում, հետագա վերականգնմամբ	մ³	160	II կարգ
2	Խրամուղու հանույթ 34[բ] խմբի բնահողերում	մ³	300	II կարգ
3	Խրամուղու հանույթ 33[ա] խմբի բնահողերում	մ³	190	III կարգ
4	Նախապատր. շերտ ավազից, δ=10սմ	մ²	6.2	
5	Հետադարձ լիցք ավազից խողովակների շուրջը	մ³	77	
6	Հետադարձ լիցք հանված բնահողից	մ³	490	
7	Քարի չոր շարվածք, δ=20սմ	մ³	1.5	
8	Բետոնի նախապատրաստական շերտ հորի և հենարանի տակ, δ=10սմ	մ³	1.3	B7.5
9	Բետոնի հենարան փակաթի համար 25x25x30սմ և ջրահեռացման խողովակի տակ	մ³	1.7	B25, F200
10	Հորի հատակ ԿՑԴ-20, ամրաթի ծախսը q=127,0 կգ/մ³	հատ/մ³	1 / 0,59	
11	Հավաքովի ե/բ օղակ ԿՑ 20-6ա, ամրաթի ծախսը q=107.9կգ/մ³	հատ/մ³	2 / 0.58	
12	Հավաքովի ե/բ օղակ ԿՑ 20-6, ամրաթի ծախսը q=35.9կգ/մ³	հատ/մ³	2 / 0.78	
13	Հորի ծածկի սալ ԿՑՊ 1-20-1, ամրաթի ծախսը q=85,1կգ/մ³	հատ/մ³	1 / 0,51	
14	Պողպատե խողովակ 159x3մմ, ներկումով օդափոխության համար	մ	1.5	ՊՍՏ 10704-91
15	Պողպատե խողովակ 426x5մմ	մ	55.0	ՊՍՏ 10704-91
16	Սողնակ Dy 400, Py=0.1ՄՊա, էլ. շարժիչով	հատ	1	
17	Պողպատե հարթ կցաշուրջ Dy 400, Py=0.1ՄՊա	հատ	2	ՊՍՏ10820-80
18	Մետաղական կափարիչ Dy 700, δ=5մմ	հատ/կգ	1 / 19.3	
19	Մետաղական կապող տարր	կգ	68.05	
20	Մետաղական աստիճան	հատ/կգ	1 / 27	
21	Պողպ. անցում 500-400	հատ	1	
22	Պողպատե ծունկ Dy=400	հատ	2	
23	Պողպատե եռաբաշխիչ 400-400-400	հատ	1	
22	Քսիլացում պողպատե խողովակի շուրջը 15x30սմ փոսիկում d=3÷5մմ բենտոնիտե գնդիկներով	մ³	0.15	
23	Պողպատե 426x5մմ խողովակի ներմակ հիդրոմեկուսացում	մ / մ²	55.0 / 72.8	
24	Մետաղական տարրերի ներկում	մ²	3	

						Ռոռգման համակարգերում ավելցուկային ջրերի անհարկի կորուստների կանխմանն ուղղված միջոցառումների ծրագիր
						Պայմանագիր N ՋԿ - ԵՍՏՋԲ -22-1 Գեղարքունիքի մարզի Ծովինար գյուղի Մեծ առվի շուրջ 9.0 հեկ. իսկ ծավալով ՕԿՋ-ի կառուցում
Ն.Գ.Ե.	Պետրոսյան Գ.					Ջրամբարի դատարկում
Գլխ. մասնագետ	Մուշեղյան Ա.					
Նախագծող	Ղազարյան Գ.					
Ստուգեց	Մուշեղյան Ա.					Դատարկման և ջրահեռացման հանգույցներ: Հատակագիծ, կտրվածք 1 - 1

ՓՈՒԼ	ԹԵՐԹ	ԹԵՐԹԵՐ
ՄՓ	15	

ՀՊՏՀ

ԿՏՐՎԱԾՔ 2 - 2
Մ1:50

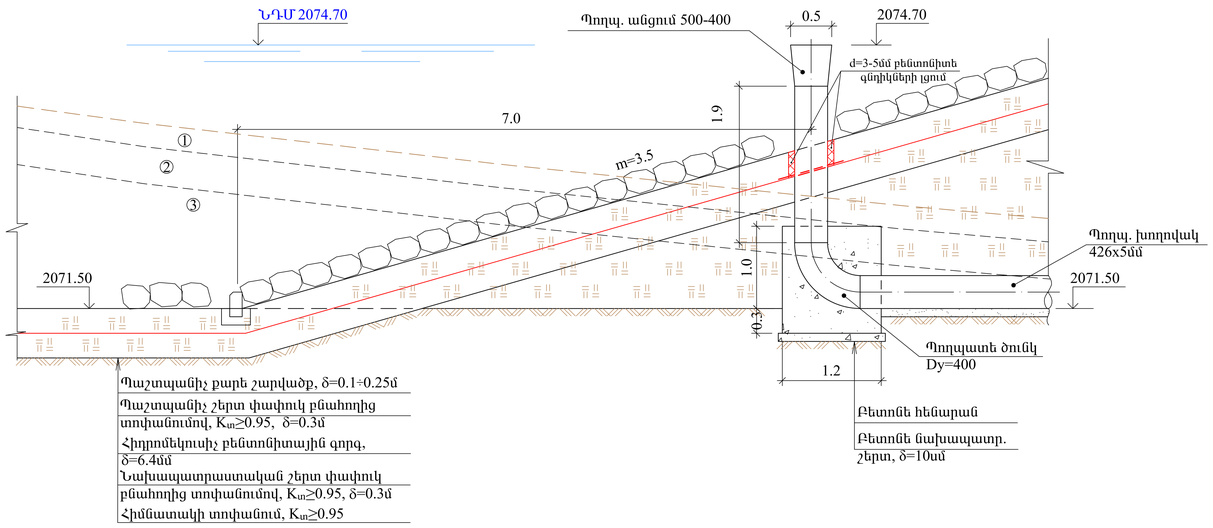

Խողովակի շուրջը հերմետիկացման հանգույց: Մ 1 : 50

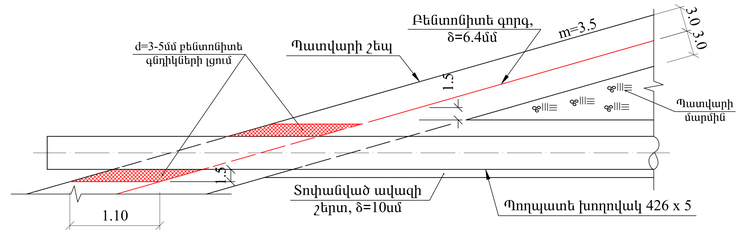

Խողովակի շուրջը հերմետիկացման հանգույց: Մ 1 : 50

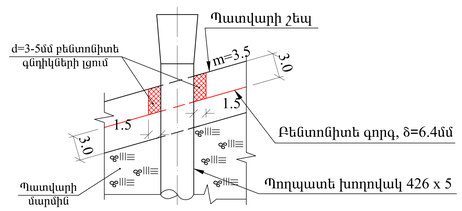

ԿՏՐՎԱԾՔ 3 - 3
Մ1:100

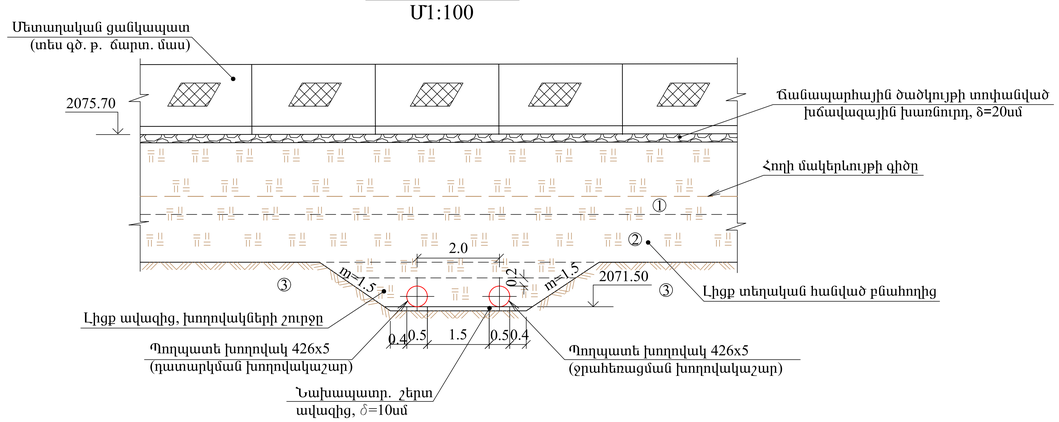

ԿՏՐՎԱԾՔ 4 - 4
Մ1:100

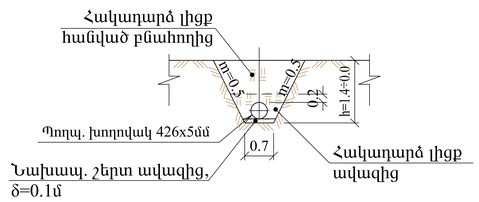

ԾԱՆՈԹՈՒԹՅՈՒՆ

1. Կտրվածքների տեղերը նայել գծ.թ. 15-ի վրա:
2. Գծագրում բոլոր չափերը տրված են մետրերով:
3. Մետաղական ցանկապատի կառուցվածքը և ծավալները տրված է ճարտ. մասում:

						Ոռոգման համակարգերում ավելցուկային ջրերի անհարկի կորուստների կանխմանն ուղղված միջոցառումների ծրագիր		
						Պայմանագիր N ՋԿ - ԵՄԾՋԲ -22-1 Գեղարքունիքի մարզի Ծովինար գյուղի Մեծ առվի շուրջ 9.0 հազ. խմ ծավալով ՕԿՋ-ի կառուցում		
Ն.Գ.Ճ.	Պետրոսյան Գ.					Ջրամբարի դատարկում	ՓՈՒԼ	ԹԵՐԹ	ԹԵՐԹԵՐ
Գլխ. մասնագետ	Մուշեղյան Ա.						ՄՓ	16	
Նախագծող	Ղազարյան Գ.								
Ստուգեց	Մուշեղյան Ա.					Կտրվածքներ 2 - 2, 3 - 3, 4 - 4			

Կտրվածք 1 - 1 Մ1:10

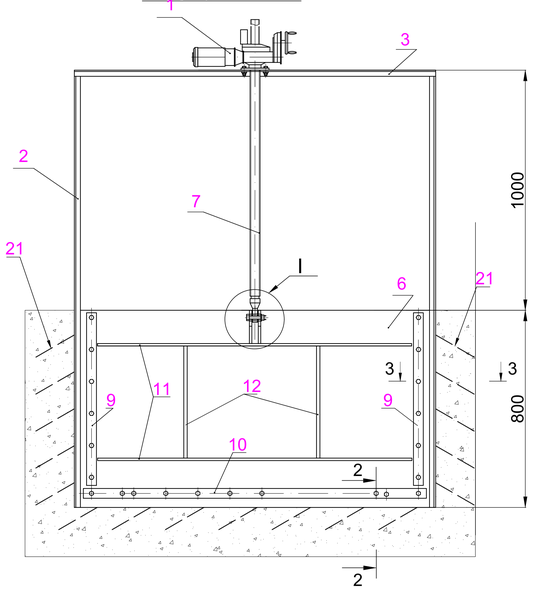

Հատակագիծ Մ1:10

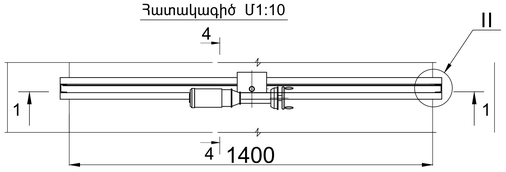

Վահան (1490x800) Մ1:10

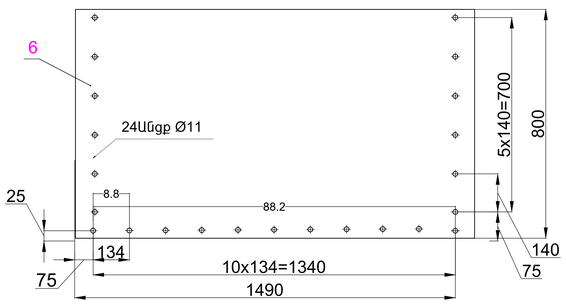

I Մ1:2

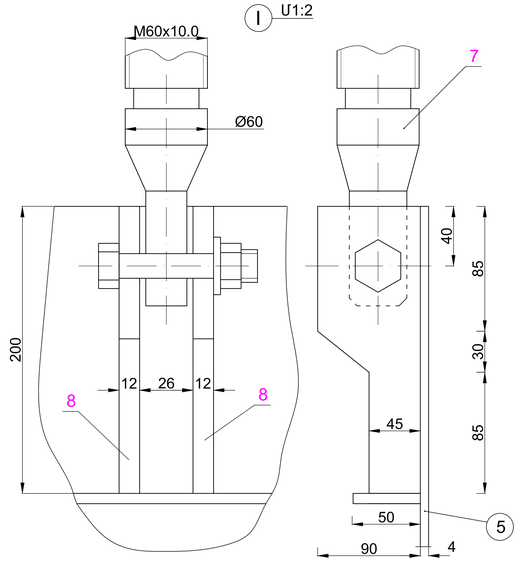

Վերամբարձ հեղյուս Մ1:5

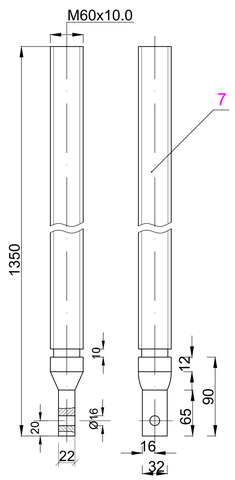

Բարձակ Մ1:4

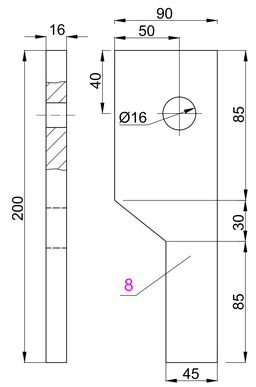

Կտրվածք 2 - 2 Մ1:2

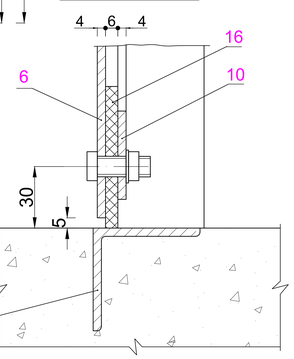

II Մ1:2

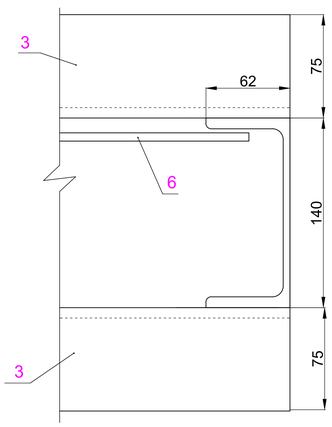

Կտրվածք 4 - 4
Մ1:4

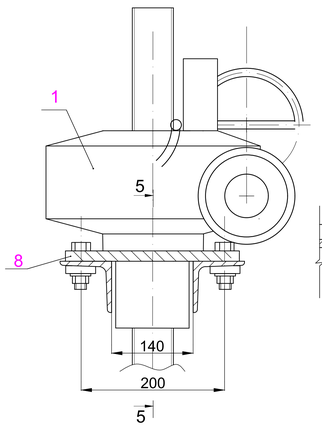

Կտրվածք 3 - 3 Մ1:2

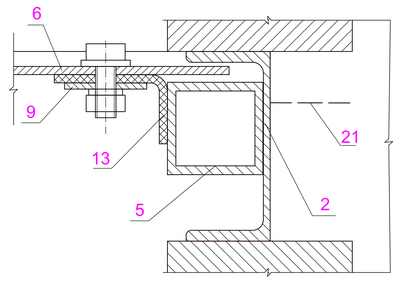

Զրանցքի վրա տեղադրվող 1400x800մմ, էլեկտրական շարժաբերով հարթ փականի դետալների մասնագիրը

Հ/հ	Անվանումը	Չափ. միավ.	Քանակը	Ծանոթ.
1	Շարժաբեր որը իր մեջ ներառում է՝ էլեկտրո շարժիչ 2.0կվտ, ռեդուկտոր, երկկողմնային կցորդիչ, մեխանիկական, չորսուներ սահմանափակելու բացվելու և փակվելու դիքերը, թափանիվ պտտելու համար նեցուկ հեղյուսը էլեկտրոէներգիայի բացակայության ժամանակ	կոմպլ.	1	16.5կգ
2	Շվելեր 140 L = 1.8մ, 1գծմ=17.0կգ	հատ/կգ	2/30.6	61.2կգ
3	Անկյունակ 75x75x5 L = 1.52մ, 1գծմ=5.8կգ	հատ/կգ	2/8.8	17.6կգ
4	Անկյունակ 75x75x5 L = 1.6մ, 1գծմ=5.8կգ	կգ	9.28	
5	Խողովակ 60x60x5 L = 0.8մ, 1գծմ=8.3կգ	հատ/կգ	2/6.6	13.2կգ
6	Վահան 1490x800x5 Պողպատ3	կգ	46.5	
7	Վերամբարձ հեղյուս Պողպատ45, Ø60, L=1450մմ	կգ	31.9	
8	Բարձակ 200x90x16 Պողպատ3	հատ/կգ	2/2.3	4.6կգ
9	Թիթեղ 740x40x4 Պողպատ3	հատ/կգ	2/0.9	1.8կգ
10	Թիթեղ 1370x40x4 Պողպատ3	կգ	1.7	
11	Անկյունակ 30x30x3 L = 1.3մ, 1գծմ=1.46կգ	հատ/կգ	2/1.9	3.8կգ
12	Անկյունակ 30x30x3 L = 0.5մ, 1գծմ=1.46կգ	հատ/կգ	2/0.7	1.4կգ
13	Կողային քփացում 780x130 x6 մմ ՏԿՄՇ-Ս	հատ/կգ	2/0.8	1.6կգ
16	Հատակային քփացում 30x70x1490մմ ՏԿՄՇ-Ս	կգ	3.7	
17	Հենարան Պողպատ3	կգ	7.9	
18	Կցորդիչ Պողպատ45	կգ	6.3	
19	Մանեկ Բրոնզ	կգ	3.9	
20	Մանեկ Բրոնզ	կգ	1.6	
21	Խարիսխ Ø10A-I L=300մմ, 1գծմ=0.616կգ, քայլը 250մմ	հատ/կգ	12/0.18	2.2կգ
22	Ամրացման դետալներ	կգ	5.0	մանեկ տափծղակ հեղյուս
23	Ձևավոր մասեր	կգ	20.0	

245 կգ

Ծանոթություն

1. Եռակցման կարերը իրականացնել համածայն ՊՍ5264-80:
2. 17, 18, 19, 20 դետալները պատրաստել ըստ ձեռք բերվող շարժաբերի
3. Փականի տեղադրման տեղը տես գծ. թ.6, 10:

Ն.Գ.Ճ.	Պետրոսյան Գ.			
Գլխ. մասնագետ	Մուշեղյան Ա.			
Նախագծող	Ղազարյան Գ.			
Ստուգեց	Մուշեղյան Ա.			

Ոռոգման համակարգերում ավելցուկային ջրերի անհարկի կորուստների կանխմանն ուղղված միջոցառումների ծրագիր

Պայմանագիր N ՁԿ - ԵՄԾԶԲ -22-1
Գեղարքունիքի մարզի Ծովինար գյուղի Մեծ առվի շուրջ 6.0 հազ. խմ ծավալով ՕԿՁ-ի կառուցում

Գլխային ջրընդունիչ հանգույց

ՓՈՒԼ	ԹԵՐԹ	ԹԵՐԹԵՐ
ՄՓ	17	

Հարթ սահող փական 1400x800մմ, էլ. շարժաբերով: Հատակագիծ, կտրվածքներ, տարրեր: Դետալների մասնագիր

ԼԳՏՄ

Կտրվածք 5 - 5
Մ1:2

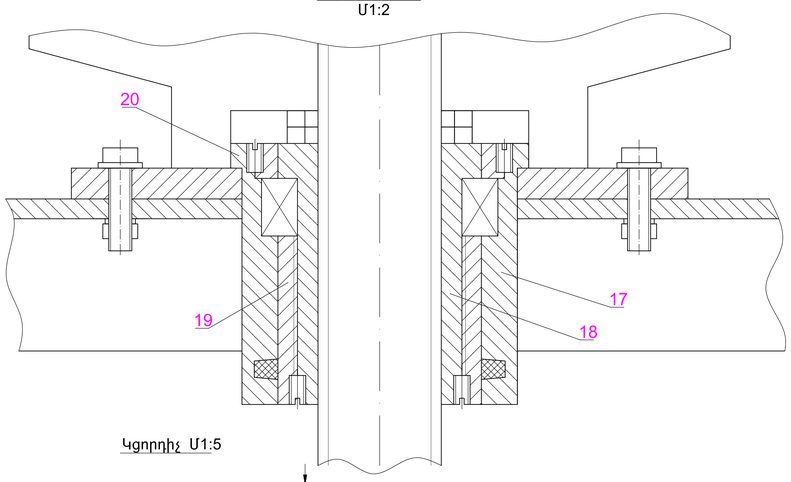

Հենարան Մ1:5

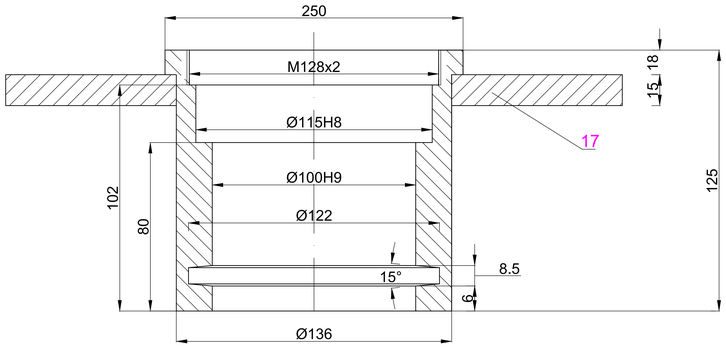

Հեղույս Մ1:5

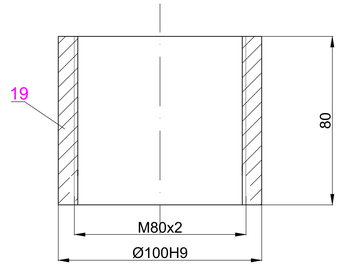

Հեղույս Մ1:5

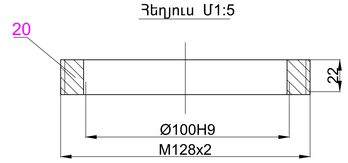

Կցորդիչ Մ1:5

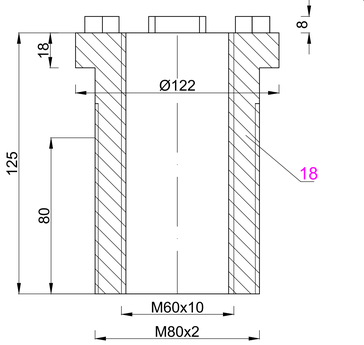

Թիթեղ
(40x740) Մ1:4

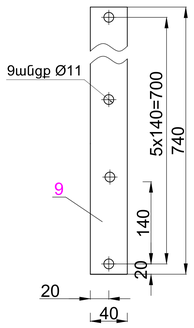

Թիթեղ (40x970) Մ1:4

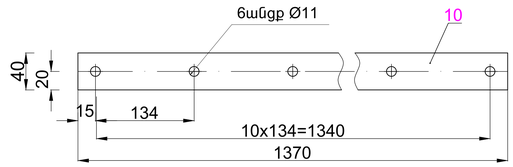

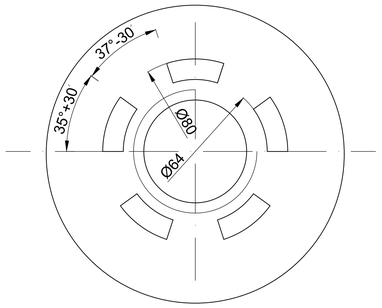

Խարիսխ Ø8A-I L=300մմ

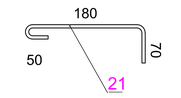

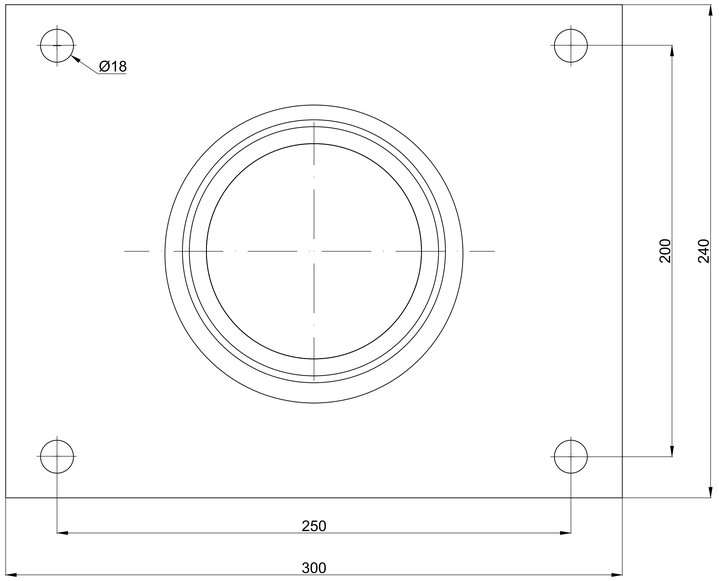

						Ոռոգման համակարգերում ավելցուկային ջրերի անհարկի կորուստների կանխմանն ուղղված միջոցառումների ծրագիր		
						Պայմանագիր N ՁԿ - ԵՄԾԶԲ -22-1 Գեղարքունիքի մարզի Ծովինար գյուղի Մեծ առվի շուրջ 6.0 հազ. խմ ծավալով ՕԿՋ-ի կառուցում		
Ն.Գ.Ճ.	Պետրոսյան Գ.					Գլխային ջրընդունիչ հանգույց	ՓՈՒԼ	ԹԵՐԹ	ԹԵՐԹԵՐ
Գլխ. մասնագետ	Մուշեղյան Ա.						ՄՓ	18	
Նախագծող	Ղազարյան Գ.								
Ստուգեց	Մուշեղյան Ա.					Հարթ սահող փական 1400x800մմ, էլ. շարժաբերով: Կտրվածքներ, տարրեր		

Ջրընդունիչ հանգույցի ե.բ. տարրերի կաղապարային հատակագիծ
Մ 1:100

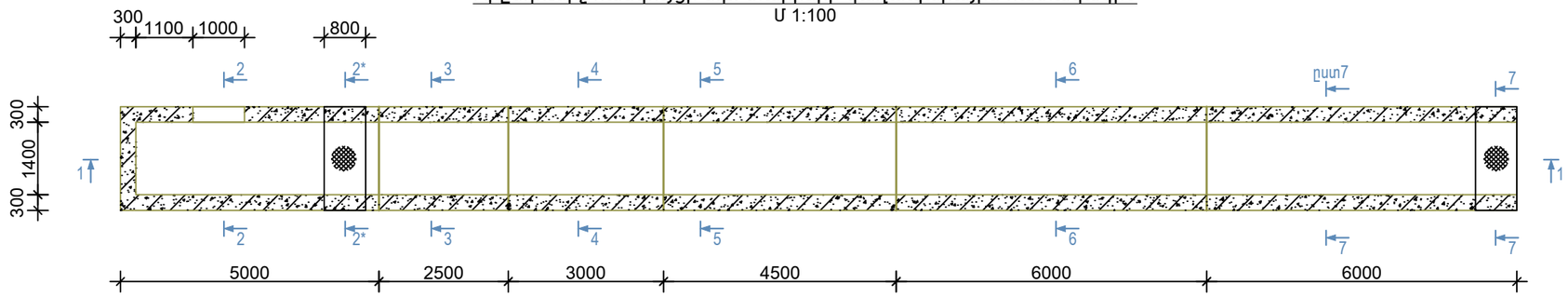

Կտրվածք 2-2
Մ 1:50

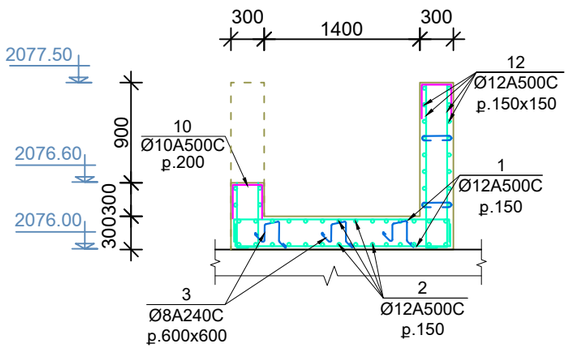

Կտրվածք 3-3
Մ 1:50

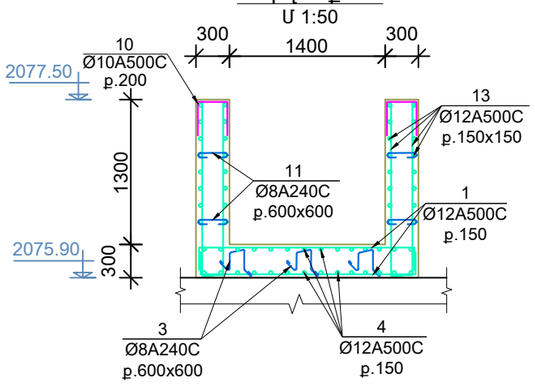

Կտրվածք 4-4
Մ 1:50

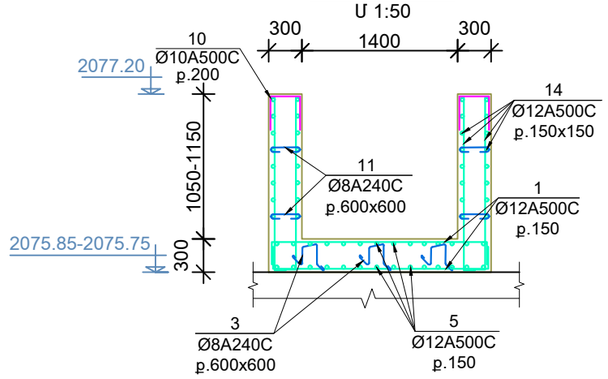

Կտրվածք 2*-2*
Մ 1:50

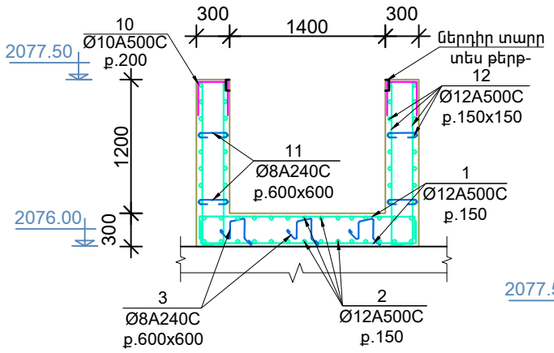

Կտրվածք 5-5
Մ 1:50

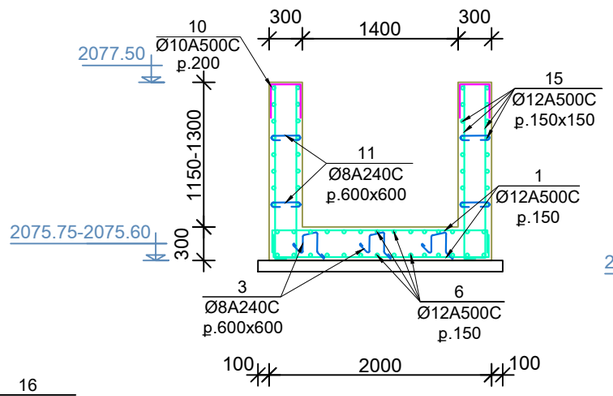

Կտրվածք 7-7
Մ 1:50

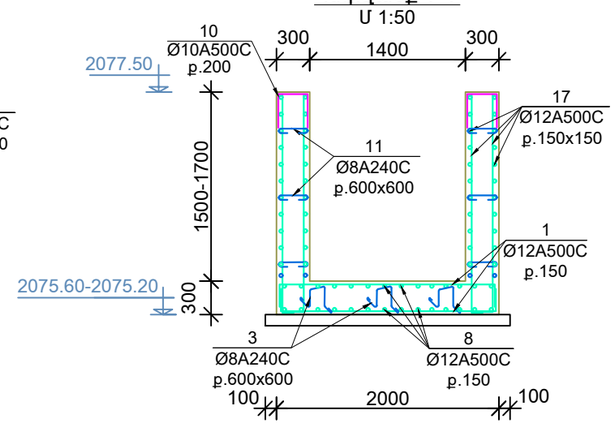

Կտրվածք 6-6
Մ 1:50

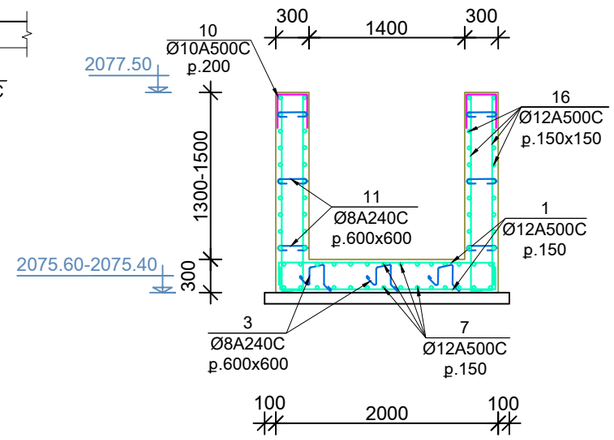

				Ոռոգման համակարգերում ավելցուկային ջրերի անհարկի կորուստների կանխմանն ուղղված միջոցառումների ծրագիր			
				Պայմանագիր N ՋԿ - ԵՄԾՋԲ -22-1 Գեղարքունիքի մարզի Ծովինար գյուղի Մեծ առվի շուրջ 6.0 հազ. խմ ծավալով ՕԿՋ-ի կառուցում			
Ն.Գ.Ճ.	Հովասափյան Վ.			Գլխային ջրընդունիչ հանգույց	Փուլ	Թերթ	Թերթեր
Գլխ. մասնագետ	Մուշեղյան Ա.				Մ.Փ.	19	
Նախագծող	Ղազարյան Գ.						
Ստուգեց	Մուշեղյան Ա.			Կաղապարային հատակագիծ, կտրվածքներ	ՀԿՊ.ՀՏ		

Կտրվածք 1-1
(ե.բ. սալի և լայնական պատերի ամրանավորում)
Մ 1:50

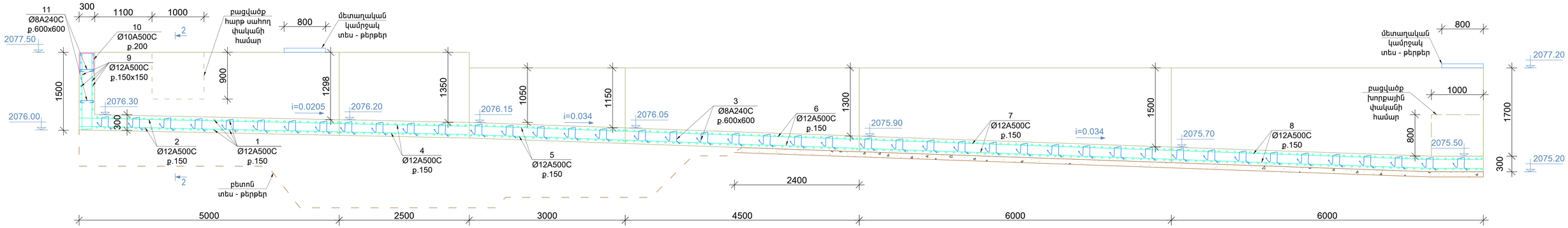

Երկայնական ե.բ. պատերի փռվածք
(ամրանավորում)
Մ 1:50

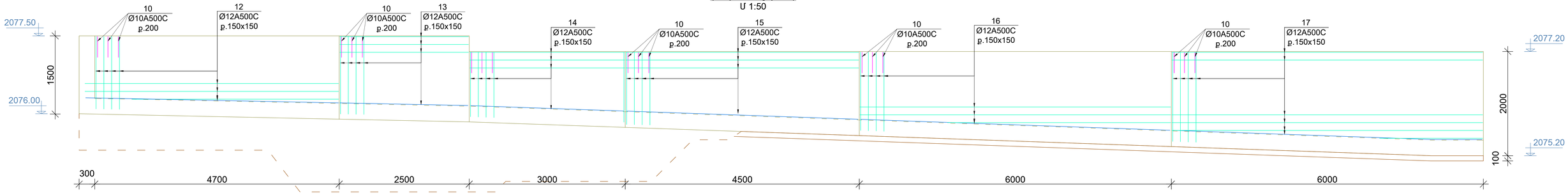

Հարթ սահող փականի բացվածքի ամրանավորում
Մ 1:50

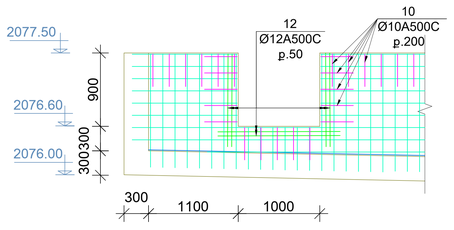

Խորքային փականի բացվածքի ամրանավորում
Մ 1:50

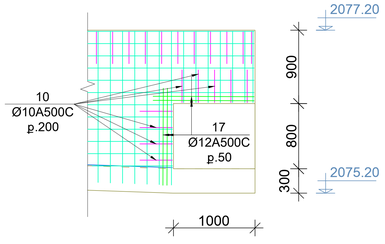

				Ոռոգման համակարգերում ավելցուկային ջրերի անհարկի կորուստների կանխմանն ուղղված միջոցառումների ծրագիր			
				Պայմանագիր N ՋԿ - ԵՄԾՋԲ -22-1 Գեղարքունիքի մարզի Ծովինար գյուղի Մեծ առվի շուրջ 6.0 հազ. խմ ծավալով ՕԿՋ-ի կառուցում			
Ն.Գ.Ճ.	Հովասափյան Վ.			Գլխային ջրընդունիչ հանգույց	Փուլ	Թերթ	Թերթեր
Գլխ. մասնագետ	Մուշեղյան Ա.				Մ.Փ.	20	
Նախագծող	Ղազարյան Գ.						
Ստուգեց	Մուշեղյան Ա.			Ջրընդունիչի կտրվածք, պատերի ամրանավորում			

Կտրվածք 7*-7*

Մ 1:50

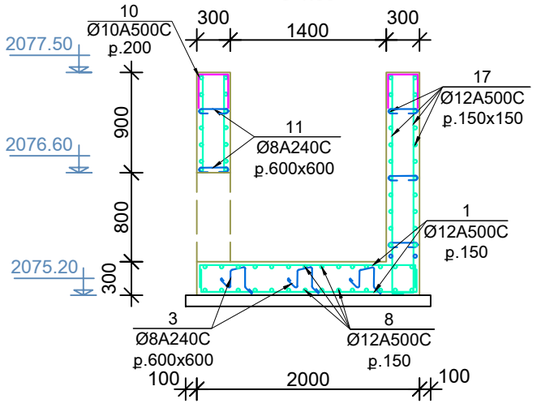

Ձողերի ամփոփագիր

Դիրք	Ուրվագիծ
1	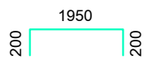
3	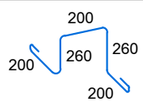
8	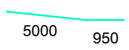
10	
11	

Դիրք	Անվանում	Նշանակում		Քանակ	1տարրի զանգված կգ	Ամբողջ զանգված կգ
		Ե.բ. սալ				
1		Ø12 A500C	L= 1950	366	1.73	633.31
2		Ø12 A500C	L= 5000	28	4.44	124.23
3		Ø8 A240C	L= 1120	132	0.44	58.31
4		Ø12 A500C	L= 2500	28	2.22	62.12
5		Ø12 A500C	L= 3000	28	2.66	74.54
6		Ø8 A240C	L= 4500	28	1.77	49.69
7		Ø12 A500C	L= 6000	28	5.32	149.08
8		Ø12 A500C	L= 5950	28	5.28	147.83
		Բետոն B25 W6 F200 դասի				16.20 մ^3
	Նախաշերտ	Բետոն B7.5 դասի				6.0 մ^3
		Ե.բ. պատեր				
9		Ø12 A500C	ΣL=76.0	-	0.887	67.40
10		Ø10 A500C	L= 1060	298	0.65	194.65
11		Ø8 A240C	L= 460	228	0.18	41.36
12		Ø12 A500C	ΣL=410.0	-	0.887	363.80
13		Ø12 A500C	ΣL=230.0	-	0.887	204.10
14		Ø12 A500C	ΣL=220.0	-	0.887	195.20
15		Ø12 A500C	ΣL=360.0	-	0.887	319.50
16		Ø12 A500C	ΣL=530.0	-	0.887	470.30
17		Ø12 A500C	ΣL=620.0	-	0.887	550.20
		Բետոն B25 W4 F150 դասի				23.20 մ^3

Ն.Գ.Ճ.	Հովասափյան Վ.		
Գլխ. մասնագետ	Մուշեղյան Ա.		
Նախագծող	Ղազարյան Գ.		
Ստուգեց	Մուշեղյան Ա.		

Ռոգման համակարգերում ավելցուկային ջրերի անհարկի կորուստների կանխմանն ուղղված միջոցառումների ծրագիր

Պայմանագիր N ՁԿ - ԵՄԾՁԲ -22-1

Գեղարքունիքի մարզի Ծովինար գյուղի Մեծ առվի շուրջ 6.0 հազ. խմ ծավալով ՕԿՁ-ի կառուցում

Գլխային ջրընդունիչ հանգույց

Փուլ	Թերթ	Թերթեր
Մ.Փ.	21	

Ջրընդունիչի տարրերի մասնագիր

ՀԱՏԻԿԱՉԱՓԱԿԱՆ ԿԱԶՄԻ ԿՈՐԵՐԸ

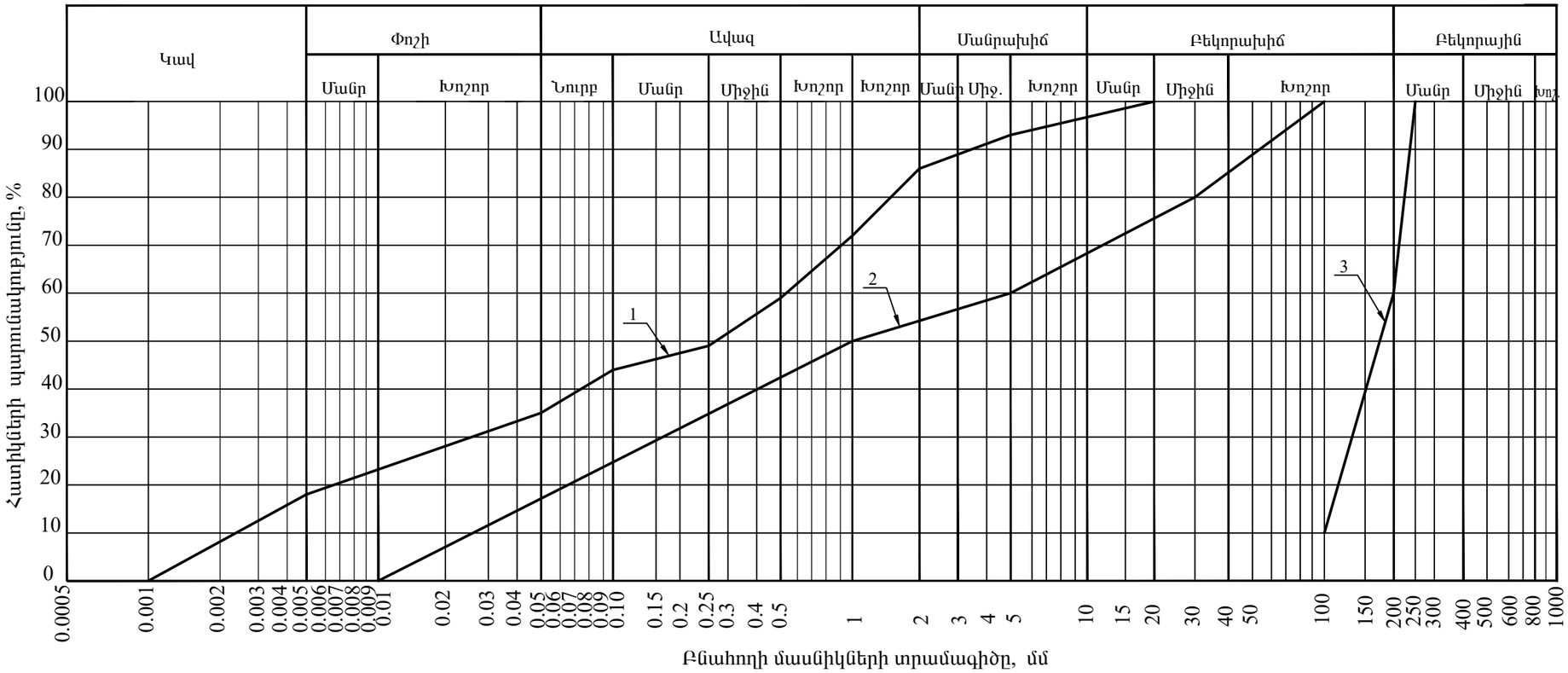

ԾԱՆՈԹՈՒԹՅՈՒՆ

Պատնեշի լիցքի գործընթացում բերված համապատասխան կորերի հատիկաչափական ցուցանիշները ապահովելու համար անհրաժեշտ է վարել գեոտեխնիկական հսկողություն:

Հատիկաչափական կազմի կորերի տիպերը

1 - բենտոնիտային գորգի տակի և վրայի բնահողի հատիկաչափական կորը

2 - պատվարի մարմնի բնահողի խառնուրդի հատիկաչափական կորը

3 – պատվարի շեղերի և հատակի պաշտպանիչ քարի հատիկաչափական կորը

						Ռոռգման համակարգերում ավելցուկային ջրերի անհարկի կորուստների կանխմանն ուղղված միջոցառումների ծրագիր			
						Պայմանագիր N ՋԿ - ԵՄԾՋԲ -22-1 Գեղարքունիքի մարզի Ծովինար գյուղի Մեծ առվի շուրջ 9.0 հազ. խմ ծավալով ՕԿՋ-ի կառուցում			
Փոփ.	Քանակ	Թերթ	Փաստ N	Ստորագր.	Ամսաթիվ				
Ն.Գ.Ճ.		Հովասափյան Վ.				ՕԿՋ-ի պատվար	Փուլ	Թերթ	Թերթեր
Գլխ. մասնագետ		Պետրոսյան Գ.					Մ.Փ.	22	
Նախագծող		Մուշեղյան Ա.							
Ստուգեց		Ենգիբարյան Ե.				Բնահողերի հատիկաչափական կազմի կորերը	ՀՊԵՏԵՆ		

ՀԻՄՆԱԿԱՆ ԷՄ ԼՐԱԿԱԶՄԻ ԱՇԽԱՏԱՆՔԱՅԻՆ ԳԾԱԳՐԵՐԻ ԱՄՓՈՓԱԳԻՐ

ԹԵՐԹ/ Sheet	ԱՆՎԱՆՈՒՄ Title	ԾԱՆՈԹՈՒԹՅՈՒՆ/ Notes
1	էլեկտրամատակարարում 0.4կՎ: Արտաքին լուսավորություն:Լուսավորության ավտոնոմ համակարգ:Ընդհանուր բացատրագիր:	ԷՄ
2	էլեկտրամատակարարում 0.4կՎ:Փականների էլեկտրամատակարարում 0.4կՎ:	ԷՄ
3	Արտաքին լուսավորություն:Լուսավորության ավտոնոմ համակարգ:	ԷՄ
4	Արտաքին լուսավորություն:Հենասյան տեղադրման հանգույց:	ԷՄ
5	էլեկտրամատակարարում 0.4կՎ:Արտաքին լուսավորություն: Սարքավորումների անվանացանկ:	ԱԼ
6	էլեկտրամատակարարում 0.4կՎ:Շանթարգել Մ1:25: Ծավալներ:	ԷՄ
7	Արևային կայան:Ընդհանուր տվյալներ: Ծավալներ:	ԱԷ
8	Արևային կայան:էլեկտրական հոսանքի ստացման սկզբունքային սխեմա ՄԲՖՎՄԽ-1-1 համակարգից	ԱԷ
9	Արևային կայան:էլեկտրաուժային սարքավորումներ:Ցանցի հաշվարկային - մոնտաժային սխեմա (ուժային արկղ ՈԿվ):	ԱԷ
10	Արևային կայան:էլեկտրական սնուցման սխեմա:	ԱԷ
11	Արևային կայան:Մետաղական հենարան արևային պանելների համար: Կտրվածքներ:	ԱԷ (ԿԵ)
12	Արևային կայան:Մետաղական հենարան արևային պանելների համար Մետաղական տարրերի մասնագիր: Աշխատանքների ծավալներ:	ԱԷ (ԿԵ)
13	Արևային կայան:Մետաղական հենարան արևային պանելների համար Մետաղական տարրերի մասնագիր: Աշխատանքների ծավալներ:	ԱԷ (ԿԵ)
14	Արևային վահանակների սարքավորումների պահարան: Հավաքված կարկասը :	ՏԽ
15	Արևային վահանակների սարքավորումների պահարան: Կարկասի դետալները:	ՏԽ
16	Արևային վահանակների սարքավորումների պահարան: Պահարանի դուռը հավաքված:	ՏԽ
17	Արևային վահանակների սարքավորումների պահարան: Պահարանը հավաքված:	ՏԽ
18	Արևային վահանակների սարքավորումների պահարան: Արևային վահանակների սարքավորումների տեղադրվածությունը պահարանում:	ՏԽ
19	Փականային հանգույցներ:Ավտոմատ համակարգ: Բացատրագիր: Ավտոմատ համակարգի սխեմա:	Ա

ԿԿԱՅԱԿՈՉՎԱԾ ԵՎ ԿՑՎԱԾ ՓԱՍՏԱԹՂԹԵՐ/Certified and attached documents

ՆՇԱՆԱԿՈՒՄ/ Designation	ԱՆՎԱՆՈՒՄ/ Title	ԾԱՆՈԹՈՒԹՅՈՒՆ/ Notes
Տ.Ն./TN 4-407-251	ԿԿԱՅԱԿՈՉՎԱԾ ՓԱՍՏԱԹՂԹԵՐ/Certified documents ՄԻՆՉԵՎ 35կՎ ԼԱՐՄԱՆ ՄԱԼՈՒԽՆԵՐԻ ԱՆՑԿԱՑՈՒՄ Laying up to 35kV voltage cables	
Տ.Ն./TN 3.407.1-136	0.38կՎ ԼԱՐՄԱՆ ԵՐԿԱԹԵՏՈՆԵ ՀԵՆԱՐԱՆՆԵՐ / 0.38kV voltage reinforced concrete supports	
ՊՍԷ - 2009	ԷԼԵԿՏՐԱԿԱՅԱՆՔՆԵՐԻ ՍԱՐՔԱՎՈՐՈՒՄՆԵՐԻ ԿԱՆՈՆՆԵՐԸ / Rules of the equipment of electric facilities	

ԲԱՑԱՏՐԱԳԻՐ

1. էլեկտրամատակարարման և արտաքին լուսավորության ավտոնոմ համակարգի նախագիծը մշակված է համաձայն նախագծման առաջադրանքի և գլխավոր հատակագծի:

2. Նախագիծը մշակված է համաձայն ՊՍԷ - 2009 «Գյուղական էլեկտրական ցանցերի և էլեկտրակայանների նախագծման տեխնոլոգիական նորմաների» և ուրիշ գործող նորմատիվ ու դեկավարող ձեռնարկների:

3. ՕԿՋ-Ի ջրընդունիչ հանգույցում և ջրհեռ խողովակների վրա տեղադրվող էլեկտրաշարժաբերով փականների ղեկավարման վահանակների, ագդանշանային սարքերի էլեկտրասնուցումը իրականացվում է արևային փոքր կայանից ուժային վահանակից, ստորգետնյա մալուխային հաղորդագծերով՝ տեխնիկական պոլիէթիլենե խողովակներով, խրամուղու մեջ:

4. Արևային կայանը ունի 6 արևային վահանակ, որը տեղադրվում է ՕԿՋ-ի տարածքում տեղադրվող մետաղական հենարանների վրա, հորիզոնի նկատմամբ α=57°33՝ անկյան տակ ուղղված դեպի հարավ:4 հատ էներգիայի կուտակիչ 75Ա/ժամ, էներգիայի լիցքավորող և կարգավորող սարք 40Ա, 6.9 կՎտ հզորությամբ (փոփոխական 380Վ) ինվերտոր՝ փոխակերպիչ, եռաբևեռ եռաֆազ ինքնավար անջատիչներ, ծրագրավորվող հսկիչ սարք, փոփոխական հոսանքի համակցման տուփ, ուժային վահանակ տեղադրվում են՝ սարքավորումների մետաղական արկղում: Արևային վահանակների էլեմենտների միացումը կատարվում է զուգահեռ և հաջորդական, որպեսզի ելքում ապահովվի հաստատուն 220-230Վ:Արևային վահանակները կլանում են արևի էներգիան ցերեկային ժամերին և միևնույն ժամանակ այն վերածում են էլեկտրական էներգիայի, որը հարմար է օգտագործման համար:Էլեկտրական կուտակիչների էներգիան ծախսվում է տեղադրվող փականների ղեկավարման վահանակների , ագդանշանային սարքերի էլեկտրասնուցման վրա:Եթե արևային մարտկոցները խափանվեն (օրինակ, ամպամած օր) մարտկոցները որոշ ժամանակով կտրամադրեն պահեստային էներգիա:Երբ մարտկոցները սպառվեն, դիզել գեներատորը փականներին էլեկտրաէներգիա կմատակարարի ցանկացած ժամանակահատվածում:Սարքավորումների մետաղական արկղը, բոլոր սարք սարքավորումները հողանցվում են՝ հողանցման կոնտուր 40*4մմ և 25*4մմ հաստության շերտապողպատով, համաձայն գործող նորմերի:

5. Արտաքին լուսավորություն:ՕԿՋ-ի տարածքը լուսավորելու համար նախատեսված է լուսավորության ավտոնոմ համակարգ:Համակարգն իր մեջ ներառում է արևային մոդուլ, հենարանային կոնստրուկցիա, հերմետիկ արկղ անցումների համար (ïëÿ êîìïîíåíòíûõ), լիցքավորման կարգավորիչ ԱՀԿՈՒ-ով (MPPT) լուսատուի միացման ժամանակաչափով, էլեկտրական էներգիայի կուտակիչ 12Վ, 50Ա/ժամ, փողոցային լուսավորության LED լամպ, որը պայծառությամբ չի զիջում սովորական սարքերին, բայց մի քանի անգամ ավելի քիչ էլեկտրական էներգիա է սպառում:Երբ սկսում է մթնել, ֆոտոէլեմենտը ակտիվանում է և սկսում է ցրված փայլ տալ:Լուսադեմին ֆոտոբջիջը բացում է շղթան և անջատում լամպը:
6. Արտաքին լուսավորության մետաղական հենայսուները, բոլոր սարք սարքավորումները հողանցվում են՝ հողանցման կոնտուր 50*4մմ շերտապողպատով, անկյունային պողպատով 50x50x5մմ, L=2.5մ, ինչպես նաև կլոր պողպատով Φ10մմ, համաձայն գործող նորմերի:

7. Çàçåìëåíèå ìåòàëëåø÷åñêèõ îïîð –ýòî ñîåäèíåíèå çàçåìëÿþùèõ óñòðîéñòâ ñ êîðïóñîì ñòîëáà, à ðåãî
îñíîâàíèÿ –ñ çàçåìëåòåëåì.Ã êîíñòðóêöèè çàçåìëÿÞùåãî óñòðîéñòâà ïðèñòñòâóÞò çàçåìëÿÞùàÿ
ìàãèñòðàëü è çàçåìëåòåëü, êîòîðûå ñîåäèíÿþò ñ ïîìîùüÞ ñâàðêè.

8. Էլեկտրասնուցման մալուխը անցկացվում է խրամուղու մեջ, գետնի մակերեսից 0.8մ խորությամբ, շենքերի և կառույցների հիմքրից ոչ պակաս 0.6մ հեռավորությամբ, ՊՍԷ - 2009. ԳԼՈՒԽ 2.3.84:
9. Ջուգահեռ տեղադրման ժամանակ հեռավորությունը մալուխային գծերից մինչև խողովակաշարերը (ջրամատակարարման, կոյուղու, գազի) պետք է լինի ոչ պակաս 1.0մ,ՇՕՎ - 2009.ԳԼՈՒԽ 2.3.88, 2.3.89:
10. Մալուխային, ջրամատակարարման, կոյուղու գծերի հատման ժամանակ, մալուխային գիծը անցկացվում է պահպանելով0.25մ հեռավորությունը մալուխային և այդ գծերի միջև,ՇՕՎ - 2009.ԳԼՈՒԽ 2.3.95, 2.3.96:
11. Մալուխների փռումը կանաչ գոտում իրականացնել համաձայնՇՕՎ - 2009. ԳԼՈՒԽ 2.3.87 (պահպանել մինչև 1.0մ հեռավորություն ծառերի բները և 0.7մ թփուտները):
12. Սպասարկող անձնակազմի անվտանգության համար ցանցի հողակցումը կատարել համապատասխանՇՕՎ -- 2009:

ՏԵՍԱԴԱՍԿՈՂՈՒԹՅՈՒՆ

Ծովինար գյուղի ջրամբարի շահագործման անվտանգությունն ապահովվում են տեղադրված 5 հատ տեսախցիկները: Դրանք տեղադրվում են լուսավորության համար նախատեսված այուներին 5.0մ բարձրությամբ: Չորս տեսախցիկներն ամրացվում են N 3, N6, N8, N 10 լուսատուներով այուների վրա և նկարահանում են ջրամբարի ամբողջ տարածքը:
Հինգերորդ տեսախցիկը տեղադրվում է N 11 լուսատույով այան վրա /արևային վահանակի և պահարանի մոտ / և կարող է նկարահանել մոտակայքում գտնվող ավտոմեքենաների համարներն ու մարդկանց դեմքերը, ինչպես նաև մուտքային դարպասը:Բոլոր տեսախցիկները միացվում են FTP մալուխով՝ արևային վահանակի մոտ տեղադրված արկղի մեջ գտնվող Hikvision ֆիրմայի տեսագրանցող սարքին: Այս սարքին միացվում է HDD կոշտ սկավառակով հիշողության սարքը, որը և կարող է տեսագրել հինգ տեսախցիկները 30 օր շարունակ:Ջրամբարի տարածքում մարդու և մեքենայի ցանկացած շարժ առաջացնում է տագնապի ազդանշան տեսախցիկներում, որն ինտերնետի միջոցով հաղորդվում է օպերատորի սենյակ:Տեսագրանցող սարքի և տեսախցիկների անխափան սնուցումն ապահովելու համար արկղում տեղադրվում է նաև UPS-1500Վտ սնուցման սարքը:Բոլոր տեսախցիկներն ունեն ցերեկվա և գիշերվա ավտոմատ միացման ռեժիմներ:

				Ռռոգման համակարգերում ավելցուկային ջրերի անհարկի կորուստների կանխմանն ուղղված միջոցառումների ծրագիր	ԷՄ		
				Պայմանագիր N ՁԿ - ԵՄԾՁԲ -22-1 Գեղարքունիքի մարզի Ծովինար գյուղի Մեծ առվի մոտ շուրջ 9.0 հազար խ/մ ծավալով ՕԿՋ-ի կառուցում			
Ն Գ Ճ	Հովասափյան						
Գլխ.մասն.	Պետրոսյան						
Նախագծեց	Աղաջանյան			Արևային կայան: էլեկտրամատակարարում 0.4կՎ: Լուսավորության ավտոնոմ համակարգ:	Փուլ	թերթ	թերթեր
					ԱՆ	1	19
				Ընդհանուր բացատրագիր:	ՀԱՅԿԱԿԱՆ		

ԳԵՂԱՐՔՈՒՆԻՔԻ ՄԱՐԶԻ ՇՈՎԻՆԱՐ ԳՅՈՒՂԻ ՄԵԾ ԱՌՎԻ ՄՈՏ ՇՈՒՐՋ
9.0 ՀԱԶԱՐ Խ/Մ ՇԱՎԱԼՈՎ ՕԿՋ-ի ԿԱՌՈՒՑՈՒՄ
ԳԼԽԱՎՈՐ ՀԱՏԱԿԱԳԻԾ: Մ 1 : 1000

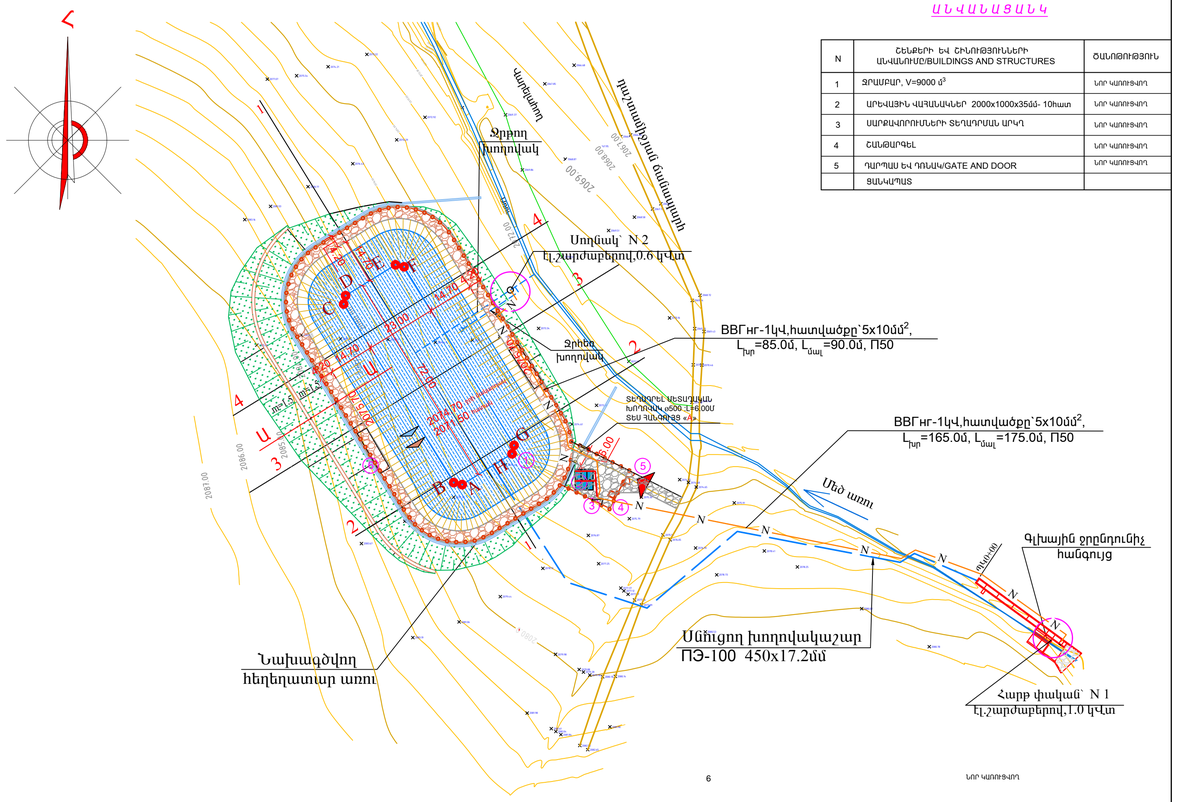

ԱՆՎԱՆԱՑԱՆԿ

N	ՇԵՆՔԵՐԻ ԵՎ ՇԻՆՈՒԹՅՈՒՆՆԵՐԻ ԱՆՎԱՆՈՒՄ/BUILDINGS AND STRUCTURES	ԾԱՆՈԹՈՒԹՅՈՒՆ
1	ՋՐԱՄԲԱՐ, V=9000 մ³	ՆՈՐ ԿԱՌՈՒՑՈՒՄ
2	ԱՐԵՎԱՅԻՆ ՎԱՀԱՆԱԿՆԵՐ 2000x1000x35մմ- 10հատ	ՆՈՐ ԿԱՌՈՒՑՈՒՄ
3	ԱԱՐՔՎՈՐՈՒՄՆԵՐԻ ՏԵՂԱԴՐՄԱՆ ԱՐԿՂ	ՆՈՐ ԿԱՌՈՒՑՈՒՄ
4	ՇԱՆԹԱՐԳԵԼ	ՆՈՐ ԿԱՌՈՒՑՈՒՄ
5	ԴԱՐՊԱՍ ԵՎ ԴՌԱՎԱԿ/GATE AND DOOR	ՆՈՐ ԿԱՌՈՒՑՈՒՄ
	ՑԱՆԿԱՊՊԱՏ	

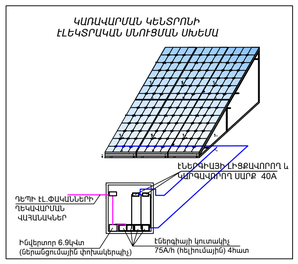

ՊԱՅՄԱՆԱԿԱՆ ՆՇԱՆՆԵՐ

- Նախագծվող մալուխային էլեկտրահաղորդագիծ խրամուղում
- Նախագծվող արևային վահանակներ
- Նախագծվող մետաղական պահարան հողակցման կոնտուրով
- Նախագծվող շանթարգել
- ՆԱԽԱԳԾՎՈՂ ՋՐԱՄԲԱՐ,V=150000 մ³
- ՆԱԽԱԳԾՎՈՂ ՋՐԱՄԲԱՐԻ ՀՈՂԱՏԱՐԱԾՔԻ ՍԱՀՄԱՆԱԳԻԾ ՑԱՆԿԱՊՊԱՏ,ԴԱՐՊԱՍ ԵՎ ԴՌՆԱԿ
- ԳՈՐԻՆՏԱԽԻՇՑԻՆ ԾԱԾԿՈՒՅԹ
- ԱՌԿԱ ԱՌՈՒ
- ԳԼԽԱՅԻՆ ՋՐԸՆԴՈՒՆԻՉ ՀԱՆԳՈՒՅՑ
- ԱՌԿԱ ՀՈՂԱՅԻՆ ՃԱՆԱՊԱՐՀ

ՇԻՆԱՐԱՐԱԿԱՆ ԱՇԽԱՏԱՆՔՆԵՐԸ ՍԿՍԼՈՒՑ ԱՌԱՋ ԱՆՀՐԱԺԵՇՏ Է
ՀՐԱՎԻՐԵԼ ՏՎՅԱԼ ՎԱՐՉԱԿԱՆ ՇՐՋԱՆԻՑ

ա) ԷԼ.ՄԱՏԱԿԱՐԱՐՄԱՆ ՄԱՍՆԱԳԵՏՆԵՐԻՆ ՍՏՈՐԳԵՏՆՅԱ ՍԱԼՈՒԽՆԵՐԻ ՏԵՂԱԴՐՎԱԾՈՒԹՅՈՒՆԸ ՀԱՏԱԿԱԳԾՈՒՄ ԵՎ ԽՈՐՈՒԹՅՈՒՆԸ ՃՇՏԵԼՈՒ ՆՊԱՏԱԿՈՎ
բ) ԿԱՊԻ ՄԱՍՆԱԳԵՏՆԵՐԻՆ ՍՏՈՐԳԵՏՆՅԱ ՍԱԼՈՒԽՆԵՐԻ ՏԵՂԱԴՐՎԱԾՈՒԹՅՈՒՆԸ ՀԱՏԱԿԱԳԾՈՒՄ ԵՎ ԽՈՐՈՒԹՅՈՒՆԸ ՃՇՏԵԼՈՒ ՆՊԱՏԱԿՈՎ
գ) «ՀԱՅՋՐՄՈՒՂԱՑՈՒՄ» ՓԲԸ ԸՆԿԵՐՈՒԹՅԱՆ ՄԱՍՆԱԳԵՏՆԵՐԻՆ ՋՐԱՄԱՏԱԿԱՐԱՐՄԱՆ ԵՎ ԿՈՅՈՒՂՈՒ ԽՈՂՈՎԱԿԱՇԱՐԵՐԻ ՏԵՂԱԴՐՎԱԾՈՒԹՅՈՒՆԸ ՀԱՏԱԿԱԳԾՈՒՄ ԵՎ ԽՈՐՈՒԹՅՈՒՆԸ ՃՇՏԵԼՈՒ ՆՊԱՏԱԿՈՎ

				Ոռոգման համակարգերում ավելցուկային ջրերի անհարկի կորուստների կանխման ուղղված միջոցառումների ծրագիր		ԳՅ	
Ն Գ Ճ	Վ.Հովսեփյան			Պայմանագիր N ՁԿ - ԵՄԾՁԲ -22-1 Գեղարքունիքի մարզի Ծովինար գյուղի Մեծ առվի մոտ շուրջ 9.0 հազար խ/մ ծավալով ՕԿՋ-ի կառուցում			
Գլխ.մասն.	Գ.Պետրոսյան						
Նախագծեց	Աղաջանյան			Էլեկտրամատակարարում 0.4կՎ	ՓՈՒԼ	ԹԵՐԹ	ԹԵՐԹԵՐ
					ԱՆ	2	19
				ՕԿՋ-ի տեղադրման գլխավոր հատակագիծ Մ1:1000: Փականների էլեկտրամատակարարում 0.4կՎ:	ՀԱՅՋՐՄՈՒՂԱՑՈՒՄ		

ԳԵՂԱՐՔՈՒՆԻՔԻ ՄԱՐԶԻ ՇՈՎԻՆԱՐ ԳՅՈՒՂԻ ՄԵԾ ԱՌՎԻ ՄՈՏ ՇՈՒՐՋ 9.0 ՀԱԶԱՐ Խ/Մ ՇԱՎԱԼՈՎ ՕԿՋ-ի ԿԱՌՈՒՑՈՒՄ ԳԼԽԱՎՈՐ ՀԱՏԱԿԱԳԻԾ: Մ 1 : 1000

ԱՆՎԱՆԱՑԱՆԿ

N	ՇԵՆՔԵՐԻ ԵՎ ՇԻՆՈՒԹՅՈՒՆՆԵՐԻ ԱՆՎԱՆՈՒՄԸ/BUILDINGS AND STRUCTURES	ԾԱՆՈԹՈՒԹՅՈՒՆ
1	ՋՐԱՄԲԱՐ, V=9000 մ^3	ՆՈՐ ԿԱՌՈՒՑԱՐՈՒ
2	ԱՐԵՎԱՅԻՆ ՎԱՀԱՆԱԿՆԵՐ 2000x1000x350մմ- 10հատ	ՆՈՐ ԿԱՌՈՒՑԱՐՈՒ
3	ՍԱՐՔԱԿԱՌՈՒՑՈՒՄՆԵՐԻ ՏԵՂԱԴՐՄԱՆ ԱՐԿՂ	ՆՈՐ ԿԱՌՈՒՑԱՐՈՒ
4	ՇԱՆԹԱՐԳԵԼ	ՆՈՐ ԿԱՌՈՒՑԱՐՈՒ
5	ԴԱՐՊԱՍ ԵՎ ԴՈՒՆԱԿ/GATE AND DOOR	ՆՈՐ ԿԱՌՈՒՑԱՐՈՒ
6	ՑԱՆԿԱՊԱՏ	ՆՈՐ ԿԱՌՈՒՑԱՐՈՒ

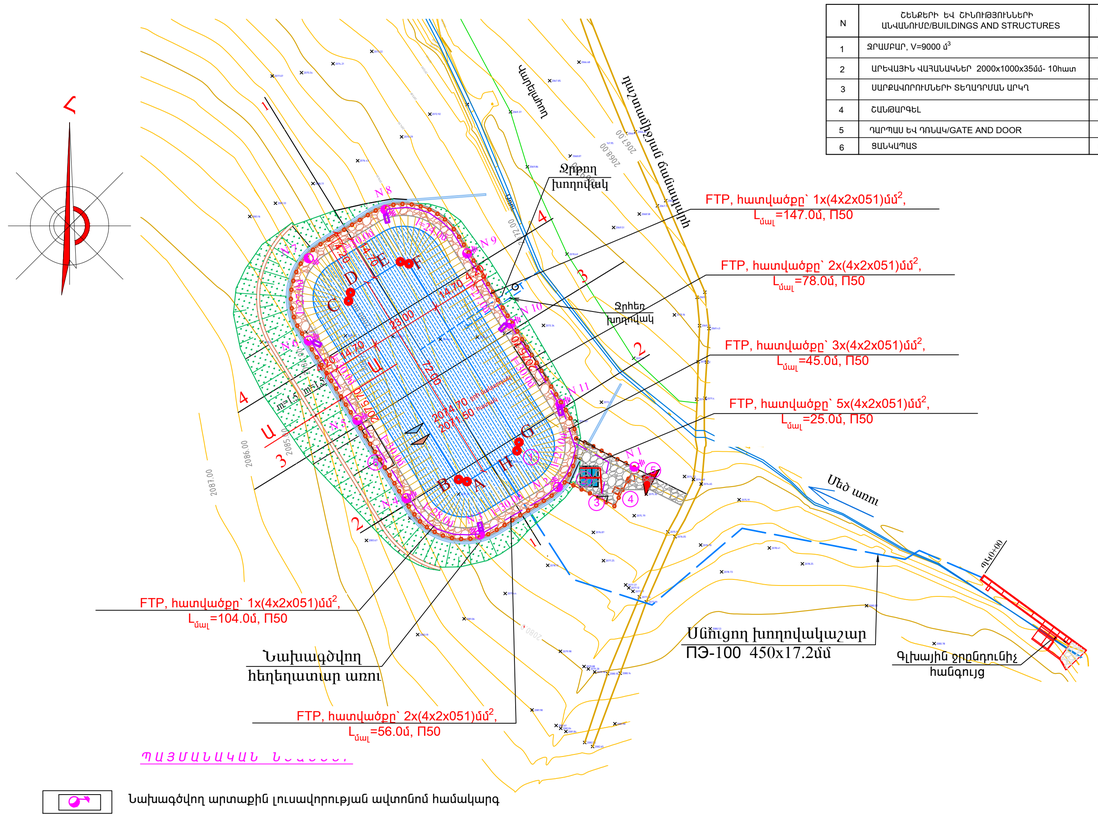

ՊԱՅՄԱՆԱԿԱՆ ՆՇԱՆՆԵՐ

- Նախագծվող արտաքին լուսավորության ավտոնոմ համակարգ
- N 1 Նախագծվող լուսաուի համարը
- Նախագծվող արտաքին լուսավորության ավտոնոմ համակարգ տեսախցիկով
- Նախագծվող տեսախցիկների սնման մալուխ
- Նախագծվող արևային վահանակներ
- Նախագծվող մետաղական պահարան հողակցման կոնտուրով
- Նախագծվող շանթարգել
- ՆԱԽԱԳԾՎՈՂ ՋՐԱՄԲԱՐ,V=150000 մ^3
- ՆԱԽԱԳԾՎՈՂ ՋՐԱՄԲԱՐԻ ՀՈՂԱՏԱՐԱԾՔԻ ՍԱՀՄԱՆԱԳԻԾ ՑԱՆԿԱՊԱՏ,ԴԱՐՊԱՍ ԵՎ ԴՈՒՆԱԿ
- ԳՈՐԻՆՏԱԽԻՃԱՅԻՆ ԾԱԾԿՈՒՅԹ
- ԱՌԿԱ ԱՌՈՒ
- ԱՌԿԱ ՋՐԱՏԱՐ ՎԱՔ
- ԱՌԿԱ ՀՈՂԱՅԻՆ ՃԱՆԱՊԱՐՀ

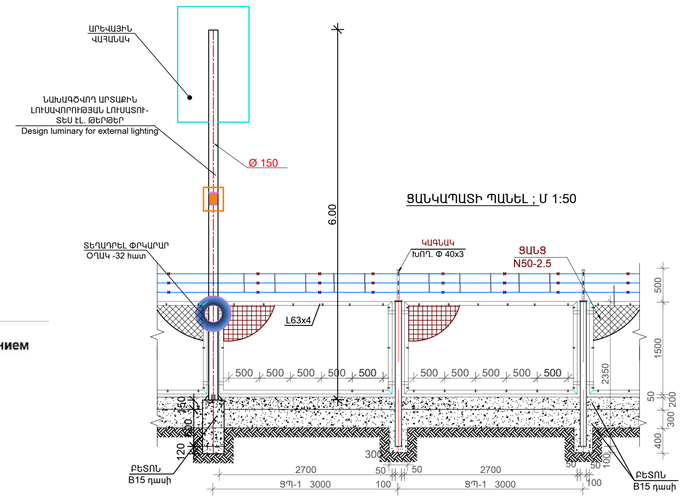

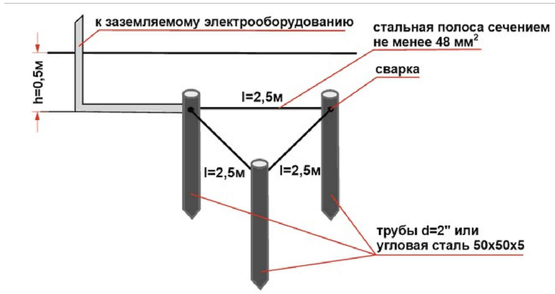

где h - глубина залегания контура; l - длина сварных полос; d - диаметр труб (стержней)

				Ոռոգման համակարգերում ավելցուկային ջրերի անհարկի կորուստների կանխմանն ուղղված միջոցառումների ծրագիր			ԳՀ
Ն.գ.ճ	Վ.Հովսեփյան			Պայմանագիր N ՁԿ - ԵՄԾԶԲ -22-1 Գեղարքունիքի մարզի Ծովինար գյուղի Մեծ առվի մոտ շուրջ 9.0 հազար խ/մ ծավալով ՕԿՋ-ի կառուցում			
Գլխ.մասն.	Գ.Պետրոսյան						
Նախագծեց	Աղաջանյան			Արտաքին լուսավորություն	ՓՈՒԼ	ԹԵՐԹ	ԹԵՐԹԵՐ
					ԱՆ	3	19
				ՕԿՋ-ի տեղադրման գլխավոր հատակագիծ Մ1:1000: Լուսավորության ավտոնոմ համակարգ:	ՀԱՅԿԵՄ		

ՀԵՆԱՍՅԱՆ ՏԵՂԱԴՐՄԱՆ ՀԱՆԳՈՒՅՑ

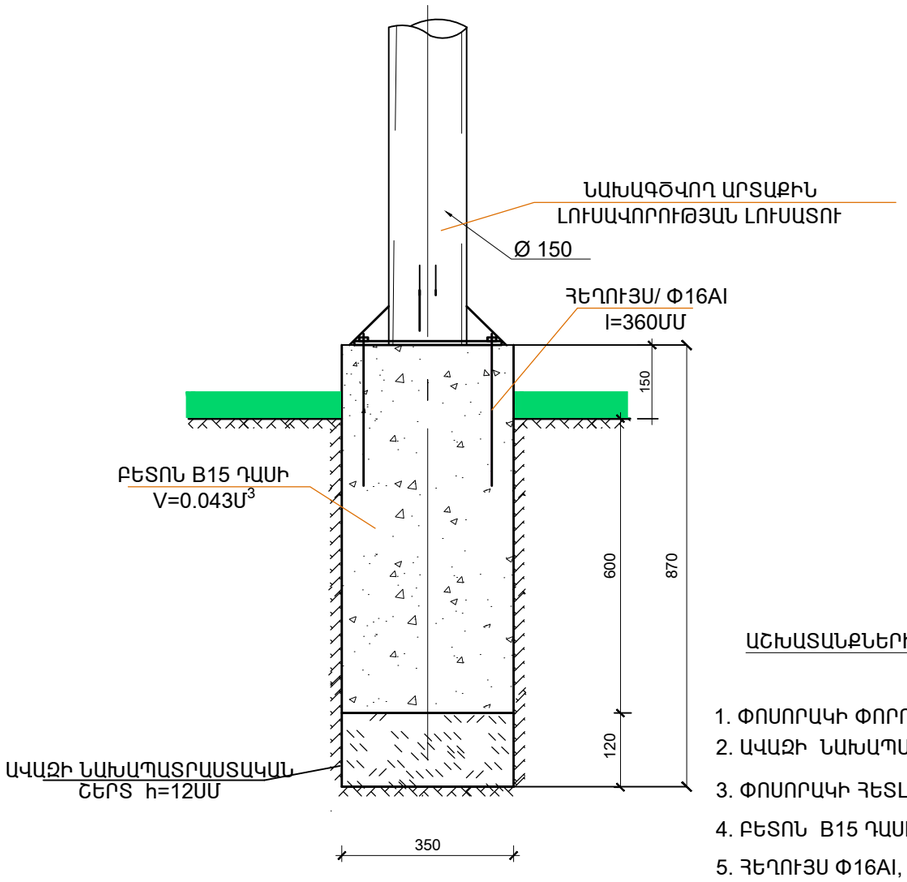

ԱՇԽԱՏԱՆՔՆԵՐԻ ԾԱՎԱԼԸ 1 ՏԱՐՐԻ (հենասյուն) ՀԱՄԱՐ

1. ՓՈՍՈՐԱԿԻ ՓՈՐՈՒՄ	- 0.15մ³
2. ԱՎԱԶԻ ՆԱԽԱՊԱՏՐԱՍՏԱԿԱՆ ՇԵՐՏ	- 0.012մ³
3. ՓՈՍՈՐԱԿԻ ՀԵՏԼԻՑՔ ԲՆԱՀՈՂՈՎ	- 0.02մ³
4. ԲԵՏՈՆ B15 ԴԱՍԻ	- 0.092մ³
5. ՀԵՂՈՒՅՍ Φ16AI, l=360	- 4 ՀԱՏ (2.3 ԿԳ)
6. ՊՆԴՕՂԱԿ Φ16AI	- 4 ՀԱՏ (1.2 ԿԳ)

ԽՐԱՄՈՒՂՈՒ ԿՏՐՎԱԾՔ

2 ՄԱԼՈՒԽ ԽՐԱՄՈՒՂՈՒՄ

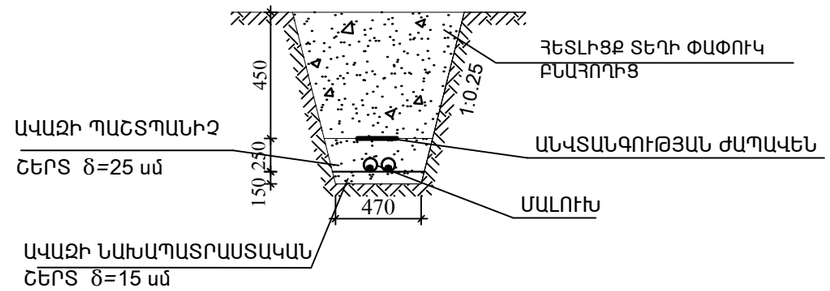

ԽՐԱՄՈՒՂՈՒ ԿՏՐՎԱԾՔ

3 ՄԱԼՈՒԽ ԽՐԱՄՈՒՂՈՒՄ

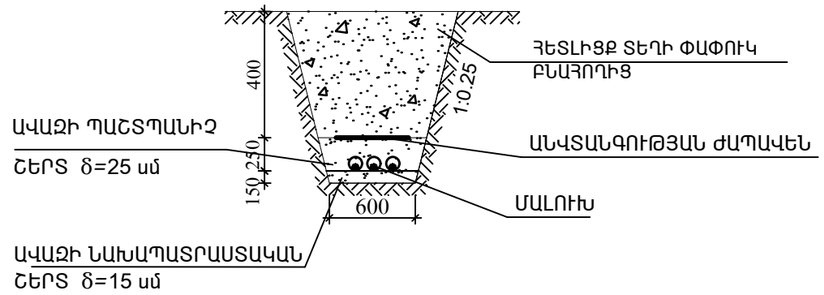

ԽՐԱՄՈՒՂՈՒ ԿՏՐՎԱԾՔ

1 ՄԱԼՈՒԽ ԽՐԱՄՈՒՂՈՒՄ

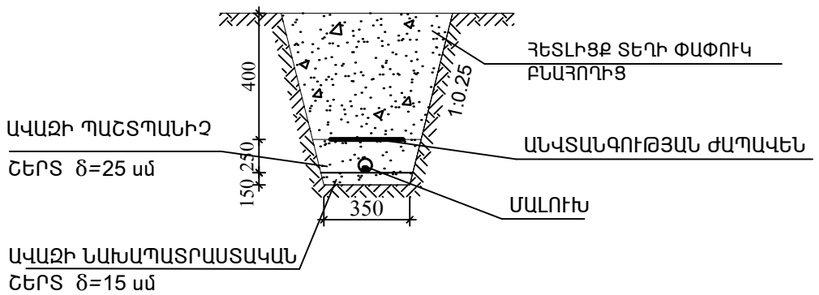

				Ոռոգման համակարգերում ավելցուկային ջրերի անհարկի կորուստների կանխմանն ուղղված միջոցառումների ծրագիր	ԷՄ		
				Պայմանագիր N ՋԿ - ԵՄԾՋԲ -22-1 Գեղարքունիքի մարզի Ծովինար գյուղի Մեծ առվի մոտ շուրջ 9.0 հազար խ/մ ծավալով ՕԿՋ-ի կառուցում			
Ն Գ Ճ	Հովասափյան						
Գլխ.մասն.	Պետրոսյան						
Նախագծեց	Աղաջանյան			Արտաքին լուսավորություն	Փուլ	թերթ	թերթեր
					ԱՆ	4	19
				Հենասյան տեղադրման հանգույց:			

էլեկտրամատակարարում 0.4կՎ:

N N	Ա Ն Վ Ա Ն Ո Ւ Մ Ը	ՄԱԿՆԻՇ	ՉԱՓՄԱՆ ՄԻԱՎՈՐ	ՔԱՆԱԿ	ԾԱՆՈԹ.
	Մալուխային հաղորդագծեր խրամուղիներում				
1	Մալուխ պղնձե ջիղերով, մեկուսացված, հատվածքը՝ 5x10մմ², PVC ծածկույթով, հրդեհի ցածր վտանգով, տեղադրումով	ВВГнг-1կՎ	մ	265.0	
2	Մալուխի ծայրային ամրակցում, տեղադրումով	КВЭн-1	հատ	4	
4	Միացնող կցորդիչ , տեղադրումով	СЭс-1	հատ	1	
5	Ծայրակալ , տեղադրումով	ТАМ-12	հատ	20	
6	Տեխնիկական պոլիէթիլենե խողովակ ներառյալ ձևավոր մասերը ,տեղադրումով , PVC խողովակ Ø 50		մ	265.0	
	Մեկ մալուխային հաղորդագիծ խրամուղում :Հողային աշխատանքներ				
7	Խրամուղու մշակում II կարգի գրունտներում (բուսահող), տեղափոխում 200.0մ հեռավորության վրա, կուտակում, պահպանում		մ³	11.2	Ժ1§9[վ]
8	Խրամուղու մշակում II կարգի գրունտներում		մ³	44.8	Ժ1§34[բ]
9	Ավազի նախապատրաստական շերտ		մ³	10.5	δ =15սմ
10	Ավազի պաշտպանիչ շերտ		մ³	17.5	δ =25սմ
11	Խրամուղու հետադարձ լիցք տեղի փափուկ բնահողից, III կարգի գրունտներով, տոփանումով		մ³	28.0	
12	Ավելորդ գրունտի տեղափոխում 20.0մ հեռավորության վրա հարթեցումով		մ³	16.8	
	Երկու մալուխային հաղորդագիծ խրամուղում :Հողային աշխատանքներ				
13	Խրամուղու մշակում II կարգի գրունտներում (բուսահող), տեղափոխում 200.0մ հեռավորության վրա, կուտակում, պահպանում		մ³	12.41	Ժ1§9[վ]
14	Խրամուղու մշակում II կարգի գրունտներում		մ³	49.63	Ժ1§34[բ]
15	Ավազի նախապատրաստական շերտ		մ³	11.63	δ =15սմ
16	Ավազի պաշտպանիչ շերտ		մ³	19.39	δ =25սմ
17	Ազդանշանային ժապավեն պլաստմասե կարմիր գույնի, վրան գրված «Ուշադրություն մալուխ է»		մ	175.0	β =15սմ
18	Խրամուղու հետադարձ լիցք տեղի փափուկ բնահողից, II կարգի գրունտներով, տոփանումով		մ³	31.02	
19	Ավելորդ գրունտի տեղափոխում 20.0մ հեռավորության վրա հարթեցումով		մ³	18.61	
	Երեք մալուխային հաղորդագիծ խրամուղում: Հողային աշխատանքներ				
20	Խրամուղու մշակում II կարգի գրունտներում (բուսահող), տեղափոխում 200.0մ հեռավորության վրա, կուտակում, պահպանում		մ³	8.16	Ժ1§9[վ]
21	Խրամուղու մշակում II կարգի գրունտներում		մ³	32.64	Ժ1§34[բ]
22	Ավազի նախապատրաստական շերտ		մ³	7.65	δ =15սմ
23	Ավազի պաշտպանիչ շերտ		մ³	12.75	δ =25սմ
24	Ազդանշանային ժապավեն պլաստմասե կարմիր գույնի, վրան գրված «Ուշադրություն մալուխ է»		մ	180.0	β =15սմ
25	Խրամուղու հետադարձ լիցք տեղի փափուկ բնահողից, III կարգի գրունտներով, տոփանումով		մ³	20.4	

N N	Ա Ն Վ Ա Ն Ո Ւ Մ Ը	ՄԱԿՆԻՇ	ՉԱՓՄԱՆ ՄԻԱՎՈՐ	ՔԱՆԱԿ	ԾԱՆՈԹ.
26	Ավելորդ գրունտի տեղափոխում 20.0մ հեռավորության վրա հարթեցումով		մ³	12.24	
27	Շերտապողպատ հատվածքը՝ 40x4մմ		մ	25	պահարանի հողակցման ծայրակալներ
28	Շերտապողպատ հատվածքը՝ 25x4մմ		մ	6	
29	Պողպատ անկյունային 50x50x5մմ, L=2.5մ		հատ	3	
30	Խրամուղու քանդում հողանցման տեղադրման համար		մ³	5.0	
31	Հետլիցք տոփանումով		մ³	5.0	
32	Ուժային արկղ 2x10Ա և մուտքային 16Ա եռաֆազ ավտոմատ անջատիչներով, մոնտաժումով		լրակազմ	1	
33	Ֆազերի պաշտպանության ռելե		հատ	3	
34	Ռեզերվային դիզել-գեներատոր, դիզել վառելիքով՝ 1.2լ տարողությամբ,3.0կՎՏ հզորության, եռաֆազ, տեղադրումով		լրակազմ	1	
	Տեսահսկողություն				
1	Տեսախցիկ	DS-2CD2087G2-LU	հատ	1	
2	Տեսախցիկ	DS-2CE16D9T-AIRAZH	հատ	4	
3	Տեսագրանցող սարք (Hikvision)	DS7608NI-K2/8P Channel 8mp	հատ	1	
4	Կոշտ սկավառակ	Western Digital HDD-6TB	հատ	1	
5	Անխափան սնուցման սարք	UPS-1500w	հատ	1	
6	Մալուխ 8 ջիղանոց (Hikvision) 4x2x0.51 cat 5e	FTP	մ	455.0	
7	Տեխնիկական պոլիէթիլենե խողովակ ներառյալ ձևավոր մասերը ,տեղադրումով , PVC խողովակ Φ50		մ	455.0	
8	Ազդանշանային ժապավեն պլաստմասե կարմիր գույնի, վրան գրված «Ուշադրություն մալուխ է»		մ	455.0	β =15սմ
9	Անկյունակ 75x75x5 l=2.3մ		հատ	4	
	Արտաքին լուսավորության հենասյուների հողակցում				
1	Շերտապողպատ հատվածքը՝ 50x4մմ		մ	82.5	
2	Շերտապողպատ հատվածքը՝ 25x4մմ		մ	110.0	
3	Պողպատ անկյունային 50x50x5մմ, L=2.5մ		հատ	33	
4	Խրամուղու քանդում հողանցման տեղադրման համար		մ³	55.0	
5	Հետլիցք տոփանումով		մ³	55.0	

Զրազանի տարածքի արտաքին լուսավորության ավտոնոմ համակարգ

N N	Ա Ն Վ Ա Ն Ո Ւ Մ Ը	ՄԱԿՆԻՇ	ՉԱՓՄԱՆ ՄԻԱՎՈՐ	ՔԱՆԱԿ	ԾԱՆՈԹ.
1	Արտաքին լուսավորության ավտոնոմ համակարգ		լրակազմ	11.0	
	այդ թվում.				
	ա. Արևային մոդուլ (Солнечный модуль ФСМ-200 24В)		հատ	1	
	բ.Հենարանային կոնստրուկցիա՝ մետաղական խողովակ Φ150մմ, 6.0մ բարձրությամբ, հերմետիկ արկղ անցումների համար (Опорная конструкция- металлическая труба 150 мм, высота 6.0м, в том числе крепежи + бокс для коммутации в герметическом исполнении)		հատ	1	
	գ. Լիցքավորման կարգավորիչ ԱՀԿՈՒ-ով և լուսատուի միացման ժամանակաչափով (Заряд контролер с функцией MPPT12/24 и таймером включения светильника)		հատ	1	
	դ. Փողոցային լուսավորության LED լամպ (Уличный светодиодный светильник 60 Вамт 24В)		հատ	1	
	ե. Էլեկտրական էներգիայի կուտակիչ 12Վ, 50 Ա/ժ (АКБ Volta ST AGM 12W 50/Ач)		հատ	2	
	Հողային աշխատանքներ				
2	Փոսորակի բացում V կարգի գրունտներում, հենասյան հիմքի համար, մեխանիզմով փխրեցումով		մ³	1.65	
3	Բետոն B15 դասի, բետոնե հիմքի իրականացման համար		մ³	1.012	
4	Ավազի նախապատրաստական շերտ		մ³	0.132	
5	Հետլիցք և տոփանում		մ³	0.22	
6	Ավելցուկ գրունտի տեղափոխում 20.0մ հեռավորության վրա, հարթեցումով		մ³	1.144	
7	Հեղույս Φ16Al, l=360		հատ/կգ	44/25.3	
8	Պնդօղակ Φ16Al		հատ/կգ	44/13.2	

Ծանոթություն
Տեսահսկողություն բաժնի հողային աշխատանքների ծավալները տես նախագծի էլեկտրատեխնիկական բաժնում՝ թերթ ԷՄ-5:

Ռոզման համակարգերում ավելցուկային ջրերի անհարկի կորուստների կանխմանն ուղղված միջոցառումների ծրագիր			ԷՄ
Պայմանագիր N ՁԿ - ԵՄԾԶԲ -22-1 Գեղարքունիքի մարզի Ծովինար գյուղի Մեծ առվի մոտ շուրջ 9.0 հազար խ/մ ծավալով ՕԿՁ-ի կառուցում			
Ն Գ Ճ	Հովասափյան		
Գլխ.մասն.	Պետրոսյան		
Նախագծեց	Աղաջանյան		
էլեկտրամատակարարում 0.4կՎ:	Փուլ	թերթ	թերթեր
	ԱՆ	5	19
Սարքավորումների անվանացանկ:	ՀԱՅԳԵՏ		

ՇԱՆԹԱՐԳԵԼ
Մ1 : 25

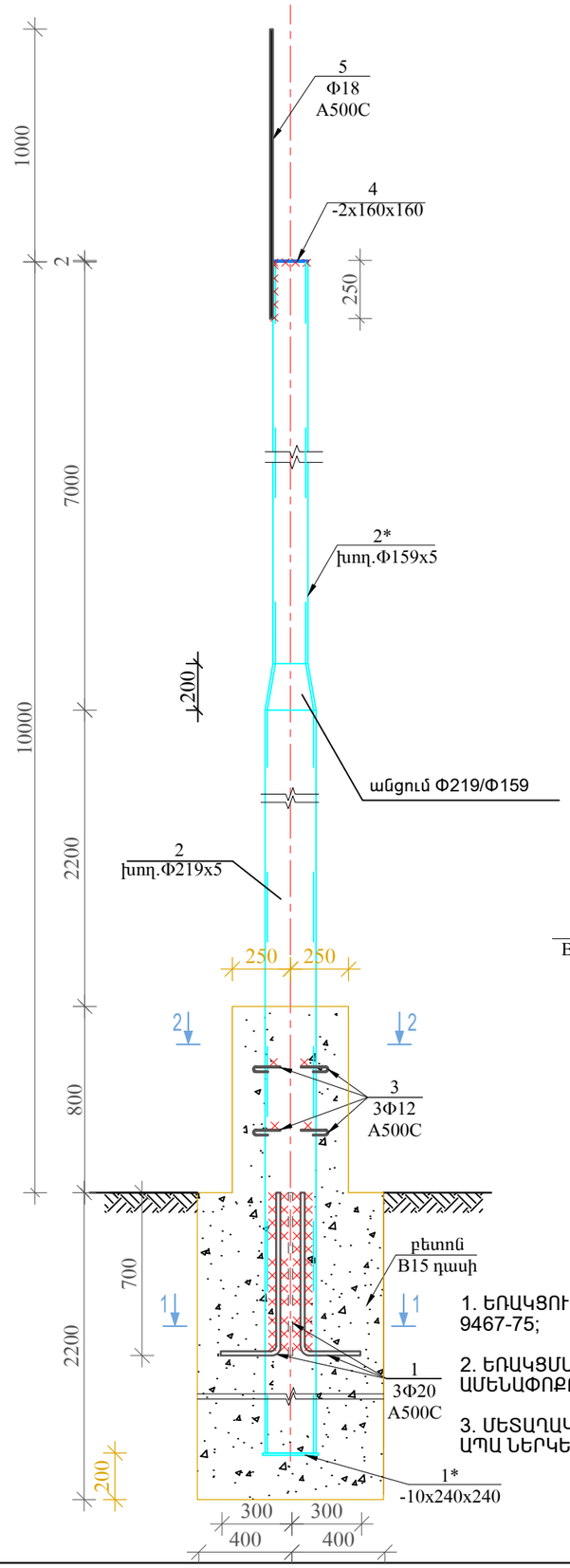

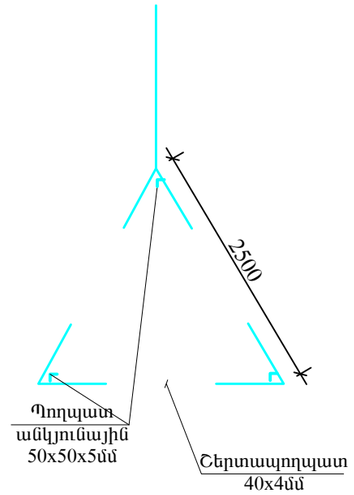

Կտրվածք 2 - 2
Մ1 : 25

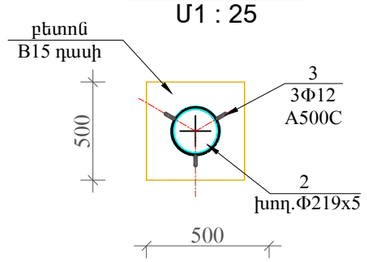

Կտրվածք 1 - 1
Մ1 : 25

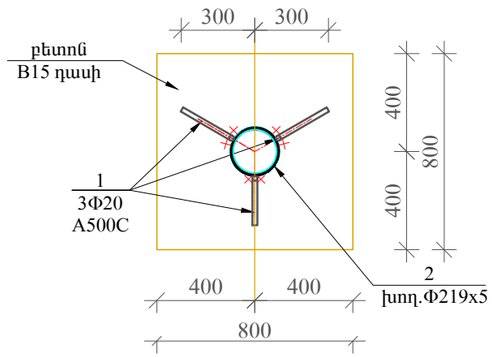

ԾԱՆՈԹՈՒԹՅՈՒՆ

1. ԵՌԱԿՑՈՒՄՆ ԻՐԱԿԱՆԱՑՆԵԼ Э 42A ՏԻՊԻ ԷԼԵԿՏՐՈԴՆԵՐՈՎ ԸՍՏ ԳՕՍՏ 9467-75;

2. ԵՌԱԿՑՄԱՆ ԿԱՐԻ ԲԱՐՁՐՈՒԹՅՈՒՆԸ ԸՆԴՈՒՆԵԼ ԵՌԱԿՑՎՈՂ ՏԱՐՐԵՐԻՑ ԱՄԵՆԱՓՈՔՐԻ ԲԱՐՁՐՈՒԹՅԱՄԲ:

3. ՄԵՏԱՂԱԿԱՆ ՏԱՐՐԵՐԸ ՄԱՔՐԵԼ ԺԱՆԳԻՑ ԵՎ ՀՐԱՀԱԼՈՑՔԻՑ, ԱՊԱ ՆԵՐԿԵԼ ԵՐԿՏԱԿ ԷՄԱԼԱՅԻՆ ՆԵՐԿՈՎ:

Շանթարգելի տարրերի մասնագիր
(1հատի համար)

Դիրք	Նշանակում	Անվանում	Քան.	Զանգված, կգ		Ծավալ, մ^3
				1տարրի	ամբողջ	
1		Φ20A500C L= 1160	3	2.86	8.58	
1*		շերտապողպատ -10x240x240	1	4.52	4.52	
2		խող.Φ219x5 L= 5000	1	132.0	132.0	
2*		խող.Φ159x5 L= 7000	1	133.0	133.0	
3		Φ12A500C L= 300	6	0.27	1.62	
4		շերտապողպատ -2x160x160	1	0.40	0.40	
5		Φ18A500C L= 1250	1	2.50	2.50	
6		հիմք բետոն B15 դասի				1.28 մ^3
7		գետնախարիսխ բետոն B15 դասի				0.20 մ^3

NN	ԱՆՎԱՆՈՒՄ	ՄԱԿՆԻՇ	ՉԱՓՄԱՆ ՄԻԱՎՈՐ	ՔԱՆԱԿ	ԾԱՆՈԹՈՒ-ԹՅՈՒՆ
1	2	3	4	5	6
1	ՇԵՐՏԱՊՈՂՊԱՏ ՀԱՏՎԱԾՔԸ՝40x4ՄՄ		Մ	25	
2	ՇԵՐՏԱՊՈՂՊԱՏ ՀԱՏՎԱԾՔԸ՝25x4ՄՄ		Մ	16	
3	ՊՈՂՊԱՏ ԱՆԿՅՈՒՆԱՅԻՆ 50x50x5ՄՄ,L=2.5Մ		ՀԱՏ	3	
4	ԽՐԱՄՈՒՂՈՒ ՔԱՆԴՈՒՄ ՀՈՂԱՆՑՄԱՆ ՏԵՂԱԴՐՄԱՆ ՀԱՄԱՐ		Մ^3	4.5	
5	ՀԵՏԼԻՑՔ ՏՈՓԱՆՈՒՄՈՎ		Մ^3	4.5	

				Ռռոգման համակարգերում ավելցուկային ջրերի անհարկի կորուստների կանխմանն ուղղված միջոցառումների ծրագիր			ԷՄ
				Պայմանագիր N ՋԿ - ԵՄԾՁԲ -22-1 Գեղարքունիքի մարզի Ծովինար գյուղի Մեծ առվի մոտ շուրջ 9.0 հազար խ/մ ծավալով ՕԿՋ-ի կառուցում			
Ն Գ Ճ	Հովասափյան						
Գլխ.մասն.	Պետրոսյան						
Նախագծեց	Աղաջանյան			Էլեկտրամատակարարում 0.4կՎ:	Փուլ	թերթ	թերթեր
					Ա. Ն.	6	19
				Շանթարգել_Մ1 : 25 Ծավալներ:			

ՀԻՄՆԱԿԱՆ ԱԷ ԼՐԱԿԱԶՄԻ ԱՇԽԱՏԱՆՔԱՅԻՆ ԳԾԱԳՐԵՐԻ ԱՄՓՈՓԱԳԻՐ

ԹԵՐԹ	ԱՆՎԱՆՈՒՄԸ	ԾԱՆՈԹՈՒԹՅՈՒՆ
7	Ֆոտովոլտային համակարգ: Ընդհանուր բացատրագիր:Մասնագիր:	Աէ
8	Ֆոտովոլտային համակարգ:Էլեկտրական հոսանքի ստացման սկզբունքային սխեմա ՄԲՖՎՄԽ-1-1 համակարգից:	Աէ
9	Ֆոտովոլտային համակարգ: Ցանցի հաշվարկային - մոնտաժային սխեմա (ուժային արկղ ՈՒվ)	Աէ
10	Ֆոտովոլտային համակարգ: Էլեկտրական սնուցման սխեմա:	Աէ
11	Ֆոտովոլտային համակարգ: Մետաղական հենարան արևային վահանակների համար: Կտրվածքներ:	Աէ (ԿԵ)
12	Ֆոտովոլտային համակարգ: Մետաղական հենարան արևային վահանակների համար: Կտրվածքներ:	Աէ (ԿԵ)
13	Ֆոտովոլտային համակարգ: Մետաղական հենարան արևային պանելների համար Մետաղական տարրերի մասնագիր: Աշխատանքների ծավալներ	Աէ (ԿԵ)

ՖՈՏՈՎՈԼՏԱՅԻՆ ՀԱՄԱԿԱՐԳ. ԷԼԵԿՏՐԱՍԱՐՔԱՎՈՐՈՒՄՆԵՐԻ, ՆՅՈՒԹԵՐԻ ԵՎ ԿԱՏԱՐՎՈՂ ԱՇԽԱՏԱՆՔՆԵՐԻ ՄԱՍՆԱԳԻՐ

Հ/Հ	ԱՆՎԱՆՈՒՄԸ	ՏԻՊԸ, ՄԱԿՆԻՇԸ	ՉԱՓՄԱՆ ՄԻԱՎՈՐԸ	ՔԱՆԱԿԸ	ԾԱՆՈԹՈՒԹ
1	Ներանցումային փոխակերպիչ, 2 ԱՀԿՈՒ-ով (MPPT), $U_{ՓԱՆՎ.}$~ 380/220Վ, $U_{Հ.ԱՌ}$-1000 Վ, 6.9 կՎտ		հատ	1	
2	Միաբյուրեղային մոդուլ, 345Վտ (+5Վտ), 2000(˚100)x 1000(˚80)x 35 (+5)մմ		հատ	6	
3	Եռաբևեռ եռաֆազ ինքնավար անջատիչ $U_{ԱՆՎ.}$~380/220Վ, $I_{ԱՆՋ}$=63Ա	MCB	հատ	1	
4	Փոփոխական հոսանքի համակցման տուփ, մետաղական արկղ 400 x 300 x270 մմ		լրակազմ	1	
4.1	Եռաբևեռ եռաֆազ ինքնավար անջատիչ $U_{ԱՆՎ.}$~380/220Վ, $I_{ԱՆՋ}$=40Ա	MCB	հատ	1	
5	Մալուխ պղնձե, բազմաջիղ ՊՎՔ մեկուսացումով, կտրվածքը 5x10 մմ^2	ÂÂĂ	մ	25	
6	Հաստատուն հոսանքի մալուխ՝ անագապատված պղնձե ջիղերով, կրկնակի մեկուսացումով, $U_{ԱՆՎ.}$ - 1500Վ, կտրվածքը 4 մմ^2		մ	80.0	
7	Հաստատուն հոսանքի մալուխի միակցիչ MC-4 (Ա+Ն)		զույգ	1	Մուտքային մալուխ
8	Հաղորդալար պղնձե ջիղերով 6 մմ^2	ĬÂ–Յ	մ	70	Հողանցիչ
9	Հելիումային էներգիայի կուտակիչ 75 Ա /ժամ	MLG-50-Sun stone Power	հատ	4	
10	Էներգիայի լիցքավորող և կարգավորող սարք 40Ա		հատ	2	

ԲԱՑԱՏՐԱԳԻՐ

Արևային վահանակների էլեմենտների միացումը կատարվում է զուգահեռ և հաջորդական, որպեսզի ելքում ապահովվի հաստատուն 220-230 Վ լարում: Տվյալ սխեմայում կան էլեկտրական կուտակիչներ, էլեկտրական էներգիան ծախսվում է տեղադրվող փականների էլեկտրական սնուցման համար:Նախագծով տեղադրված են նաև սինխրոն ցանցային փոխակերպիչ (այսուհետ՝ ինվերտոր): Վերջիններիս ՕԳԳ-ն կազմում է 90-94%: Ելքային լարումը մաքուր սինուսոիդալ է: Կորուստների նվազեցման համար ցանկալի է, որ ինվերտորը տեղադրվի արևային վահանակներից նվազագույն հեռավորության վրա: Սույն նախագծով նախատեսված է տեղադրել 1x2մ չափերով 345 Վտ հզորությամբ արևային վահանակներ՝ 6 հատ (3.45 կՎտ): Արևային վահանակների դիրքը նախատեսված է այնպես, որ բացառվի ստվերացումը:Համակարգում կիրառվում է 6.9 կՎտ հզորությամբ (փոփոխական 380 Վ) ինվերտոր : Տեղի կարիքների համար օգտագործվում է արտադրված էլեկտրական էներգիան:

Ինվերտորի տվյալները՝

1. Ելքային հզորությունը՝ 3.45 կՎտ,
2. Ելքում - մաքուր սինուսոիդալ լարում,
3. Արդյունավետությունը՝ 97 %
4. Կարող է աշխատել օդի -25°C ÷ +60°C ջերմաստիճանների պայմաններում
5. Կոմպլեկտի մեջ առկա են իմպուլսային գերլարումներից, կարճ միացումներից պաշտպանող համապատասխան սարքավորումներ

				Ռոգման համակարգերում ավելցուկային ջրերի անհարկի կորուստների կանխմանն ուղղված միջոցառումների ծրագիր		Աէ	
				Պայմանագիր N ՋԿ - ԵՄԾՋԲ -22-1 Գեղարքունիքի մարզի Ծովինար գյուղի Մեծ առվի մոտ շուրջ 9.0 հազար խ/մ ծավալով ՕԿՋ-ի կառուցում			
Ն Գ Ճ	Հովասափյան						
Գլխ.մասն.	Պետրոսյան						
Նախագծեց	Աղաջանյան			Արևային կայան	ՓՈՒԼ	ԹԵՐԹ	ԹԵՐԹԵՐ
					Ա. Ն.	7	19
				Ընդհանուր տվյալներ: Ծավալներ:	ՀԳՊԾՀԾ		

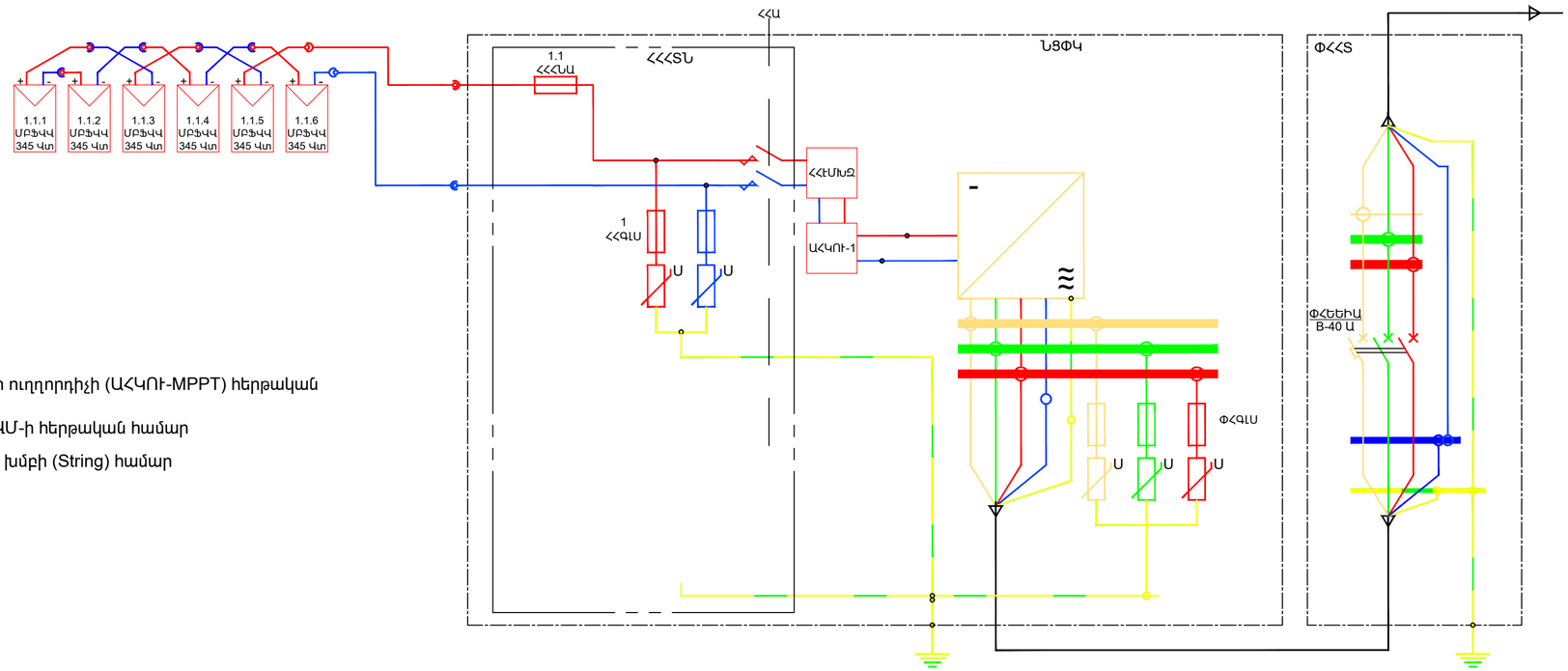

1.1.3
- Առավելագույն հզորության կետի ուղղորդիչի (ԱՀԿՈՒ-MPPT) հերթական համար
- Գծային խմբի մեջ ներառված ՖԿՄ-ի հերթական համար
- ԱՀԿՈՒ-ի մեջ ներառված գծային խմբի (String) համար

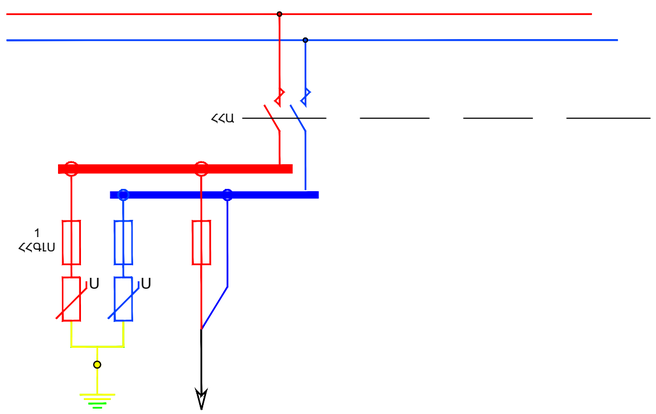

Սնող խմբի համարը հատակագծի վրա	1.1
Առավելագույն դրվածքային հզորություն [Վտ]	2070
Անվանական լարումն առավելագույն հզորության դեպքում [Վ]	778.0
Անվանական հոսանքն առավելագույն հզորության դեպքում [Ա]	2.66
Հալուն ներդիրով ապահովիչի ներդիրի հալման հոսանքը [Ա]	10

ՊԱՅՄԱՆԱԿԱՆ ՆՇԱՆԱԿՈՒՄՆԵՐ

ՀՀ	-	Հաստատուն հոսանք
ՓՀ	-	Փոփոխական հոսանք
ՀՀԱ	-	Հաստատուն հոսանքի անջատիչ
ԱՀԿՈՒ	-	Առավելագույն հզորության կետի ուղղորդիչ (MPPT)
ՀՀԷՄԽԶ	-	Հաստատուն հոսանքի էլեկտրամագնիսական խափանումների զտիչ
ՀՀԳԼՍ	-	Հաստատուն հոսանքի գերլարումների սահմանափակիչ
ՓՀԳԼՍ	-	Փոփոխական հոսանքի գերլարումների սահմանափակիչ
ՀՀՀՆԱ	-	Հաստատուն հոսանքի հալուն ներդիրով ապահովիչ
ՓՀԵԵԻԱ	-	Փոփոխական հոսանքի եռաֆազ եռաբևեռ ինքնավար անջատիչ
ՀՀՀՏՆ	-	Հաստատուն հոսանքի համակցման տուփ՝ ներկառուցված
ՓՀՀՏ	-	Փոփոխական հոսանքի համակցման տուփ
ՆՑԿՓ	-	Ներցանցային կերպափոխիչ
ՄԲՖՎՎ	-	Միաբյուրեղային ֆոտովոլտային վահանակ
ՄԲՖՎՄԽ	-	Միաբյուրեղային ֆոտովոլտային վահանակների խումբ՝ ԱՀԿՈՒ-ի մեջ ներառված գծային խումբ (String)
ՄԲՖՎՄՀ	-	Միաբյուրեղային ֆոտովոլտային վահանակների համախումբ՝ ԱՀԿՈՒ-ի մեջ ներառված բոլոր գծային խմբերի համախումբը

				Ռոգման համակարգերում ավելցուկային ջրերի աճհարկի կորուստների կանխմանն ուղղված միջոցառումների ծրագիր			ԱԷ
				Պայմանագիր N ՋԿ - ԵՄԾՋԲ -22-1 Գեղարքունիքի մարզի Ծովինար գյուղի Մեծ առվի մոտ շուրջ 9.0 հազար խ/մ ծավալով ՕԿՋ-ի կառուցում			
Ն Գ Ճ	Հովասափյան						
Գլխ.մասն.	Պետրոսյան						
Նախագծեց	Աղաջանյան			Արևային կայան	ՓՈՒԼ	ԹԵՐԹ	ԹԵՐԹԵՐ
					Ա. Ն.	8	19
				ԷԼԵԿՏՐԱԿԱՆ ՀՈՍԱՆՔԻ ՍՏԱՑՄԱՆ ՍԿՋԲՈՒՆՔԱՅԻՆ ՍԽԵՄԱ ՄԲՖՎՄԽ-1-1 ՀԱՄԱԿԱՐԳԻՑ	ՀԱՊԿԵՏՈՒԹ		

ՄՆՈՂ ՑԱՆՑԻ ՏՎՅԱԼՆԵՐ		
ՀԱՂՈՐԴԱԹԻԹՎՈՂ ԲԱՇԽԻՉ	ՄՈՒՏՔԻ ԱՊԱՐԱՏԻ ՏԵՍԱԿԸ $I_{նոմ}$ Ա, ԽԶԻՉ Ա	
	ՆՇԱՆԱԿՈՒՄԸ,ՏԵՍԱԿԸ, ՎԱՀԱՆԱՎԱՐՈՒՄԸ $P_{տեղ}$ կՎտ, $I_{հաշվ}$ Ա	
ԵԼՔԻ ԱՊԱՐԱՏ	ՏԵՍԱԿԸ $I_{նոմ}$ Ա, ԽԶԻՉ ԿԱՄ ՀԱԼՈՒՆ ՆԵՐԴԻԲ, Ա	
ՀԱՂՈՐԴԱԳԾԻ ՄԱԿՆԻԾԸ ԵՎ ՏԵՍԱԿԸ	ՑԱՆՑԻ ՀԱՏՎԱԾԻ ՆՇԱՆԱԿՈՒՄԸ ,ԵՐԿԱՐՈՒ-ԹՅՈՒՆԸ,Մ.ԽՈՂՈՎԱԿԻ ՆՇԱՆԱԿՈՒՄԸ ՀԱՏԱԿԱԳԾԻ ՎՐԱ ԸՍՏ ՍՏԱՆԴԱՐՏԻ, Ս	
ԳՈՐԾԱՐԿՈՂ ԱՊԱՐԱՏ	ՆՇԱՆԱԿՈՒՄԸ ՏԵՍԱԿԸ $I_{նոմ}$ Ա, ԽԶԻՉ ՋԵՐՄԱՅԻՆ ՌԵԼԵՅԻ ԴՐՎԱԾՔ, Ա	
ՀԱՂՈՐԴԱԳԾԻ ՄԱԿՆԻԾԸ ԵՎ ՏԵՍԱԿԸ	ՑԱՆՑԻ ՀԱՏՎԱԾԻ ՆՇԱՆԱԿՈՒՄԸ ,ԵՐԿԱՐՈՒ-ԹՅՈՒՆԸ,Մ.ԽՈՂՈՎԱԿԻ ՆՇԱՆԱԿՈՒՄԸ ՀԱՏԱԿԱԳԾԻ ՎՐԱ ԸՍՏ ՍՏԱՆԴԱՐՏԻ, Մ	

$P_{դրվագք.}$ = 2.6 կՎտ
$P_{հ}$ = 1.0 կՎտ
$I_{հ}$ = 2.5 Ա
$I_{թողարկ}$ = 13.5 Ա

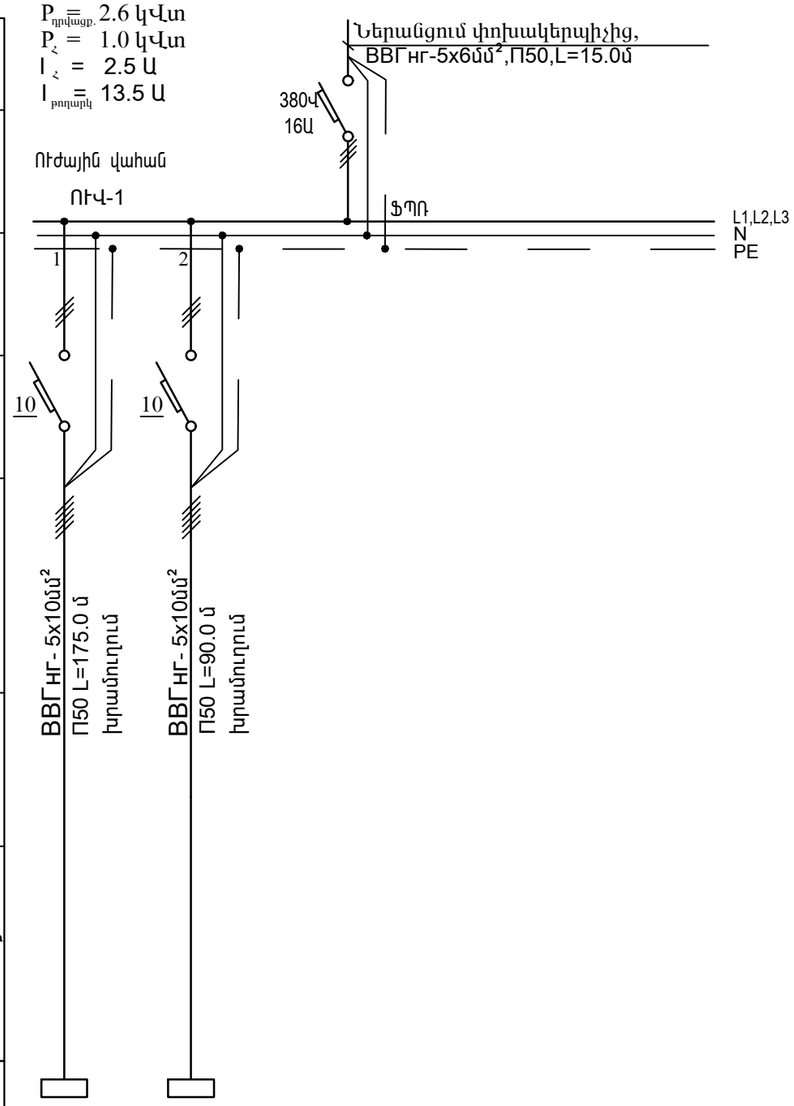

ԷԼԵԿՏՐԱՍՊԱՌԱԲԱՇԽ				
ՊԱՅՄԱՆԱԿԱՆ ՊԱՏԿԵՐՈՒՄԸ				
ՀԱՄԱՐ ԸՍՏ ՀԱՏԱԿԱԳԾԻ		1	2	
ՏԵՍԱԿԸ				
$P_{դրվածք}$ կՎտ		1.0	0.6	
ՀՈՍԱՆՔ, Ա	$I_{հաշվ}$ Ա	2.5	1.33	
	$I_{գործ}$ Ա	13.75	6.0	
ԱՆՎԱՆ ՈՒՄ		Հարթ փական էլշարժիչով (1հ)	Առանձակ էլշարժիչով	

				Ռռոգման համակարգերում ավելցուկային ջրերի անհարկի կորուստների կանխմանն ուղղված միջոցառումների ծրագիր	ԷԼ	
				Պայմանագիր N ՋԿ - ԵՄԾՁԲ -22-1 Գեղարքունիքի մարզի Ծովինար գյուղի Մեծ առվի մոտ շուրջ 9.0 հազար խ/մ ծավալով ՕԿՋ-ի կառուցում		
Ն Գ Ճ	Հովասափյան					
Գլխ.մասն.	Պետրոսյան					
Նախագծեց	Աղաջանյան			Էլեկտրաուժային սարքավորումներ: Էլեկտրական լուսավորություն:	ՓՈՒԼ	ԹԵՐԹ	ԹԵՐԹԵՐ
					ԱՆ	9	19
				Ցանցի հաշվարկային - մոնտաժային սխեմա (ուժային արկղ ՈՒվ)	ՀՊՃԿՇ	

ԿԱՌԱՎԱՐՄԱՆ ԿԵՆՏՐՈՆԻ ԷԼԵԿՏՐԱԿԱՆ ՄՆՈՒՑՄԱՆ ՍԽԵՄԱ

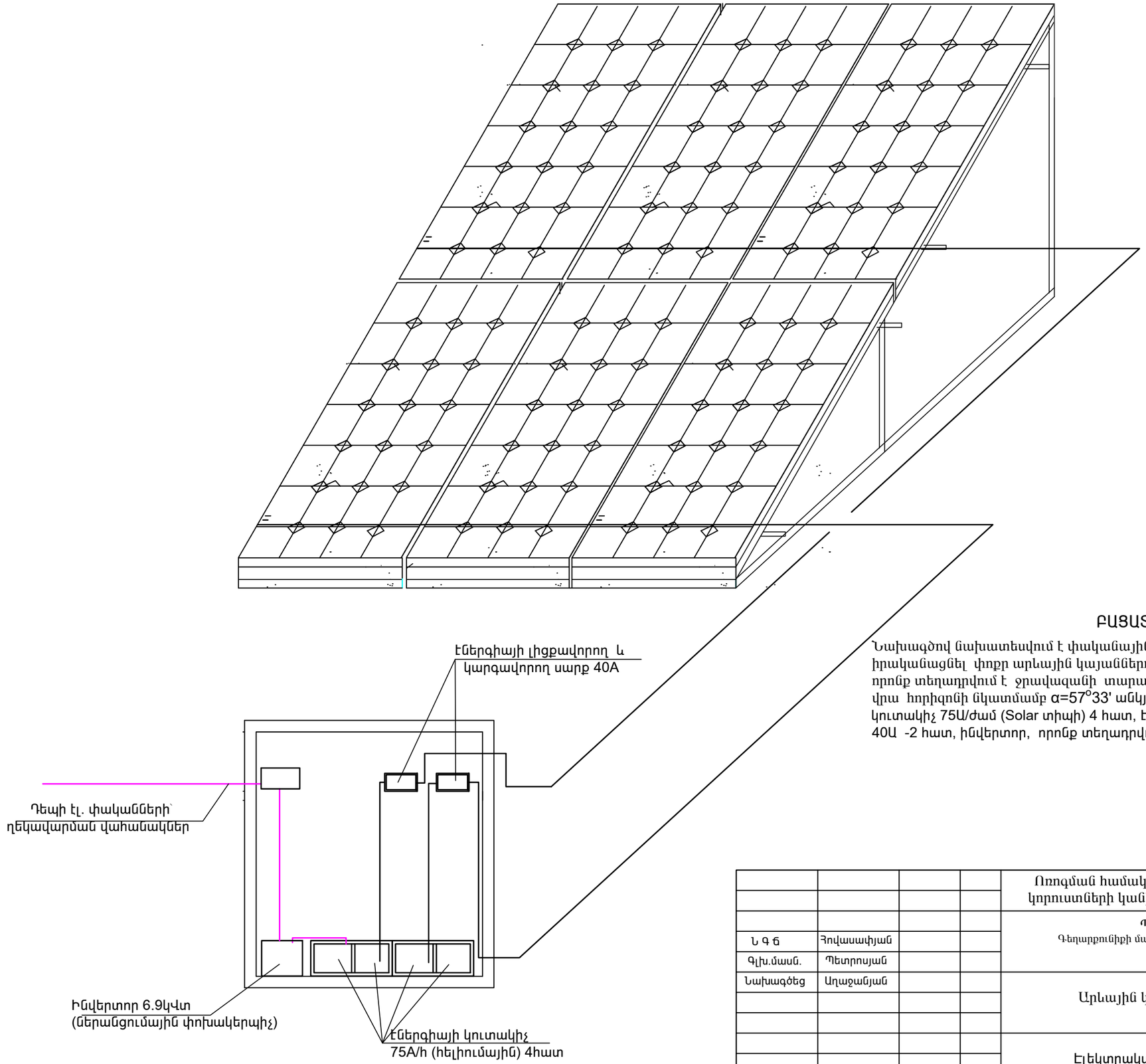

ԲԱՑԱՏՐԱԳԻՐ

Նախագծով նախատեսվում է փականային հանգույցների էլեկտրական սնուցումը իրականացնել փոքր արևային կայաններով: Կայանը ունի 6 արևային վահանակ, որոնք տեղադրվում է ջրավազանի տարածքում տեղադրվող մետաղական հենարանի վրա հորիզոնի նկատմամբ α=57°33' անկյան տակ ուղղված դեպի հարավ, էներգիայի կուտակիչ 75Ա/ժամ (Solar տիպի) 4 հատ, էներգիայի լիցքավորող և կարգավորող սարք 40Ա -2 հատ, ինվերտոր, որոնք տեղադրվում են սարքավորումների տեղադրման արկղում:

				Ոռոգման համակարգերում ավելցուկային ջրերի անհարկի կորուստների կանխմանն ուղղված միջոցառումների ծրագիր	Աէ		
				Պայմանագիր N ՋԿ - ԵՄԾՋԲ -22-1 Գեղարքունիքի մարզի Ծովինար գյուղի Մեծ առվի մոտ շուրջ 9.0 հազար խ/մ ծավալով ՕԿՋ-ի կառուցում			
Ն Գ Ճ	Հովասափյան						
Գլխ.մասն.	Պետրոսյան						
Նախագծեց	Աղաջանյան			Արևային կայան	Փուլ	թերթ	թերթեր
					Ա. Ն.	10	19
				Էլեկտրական սնուցման սխեմա:	ՀԳԼԳՏՄ		

ՄԵՏԱՂԱԿԱՆ ՀԵՆԱՐԱՆ ԱՐԵՎԱՅԻՆ ՊԱՆԵԼՆԵՐԻ ՀԱՄԱՐ

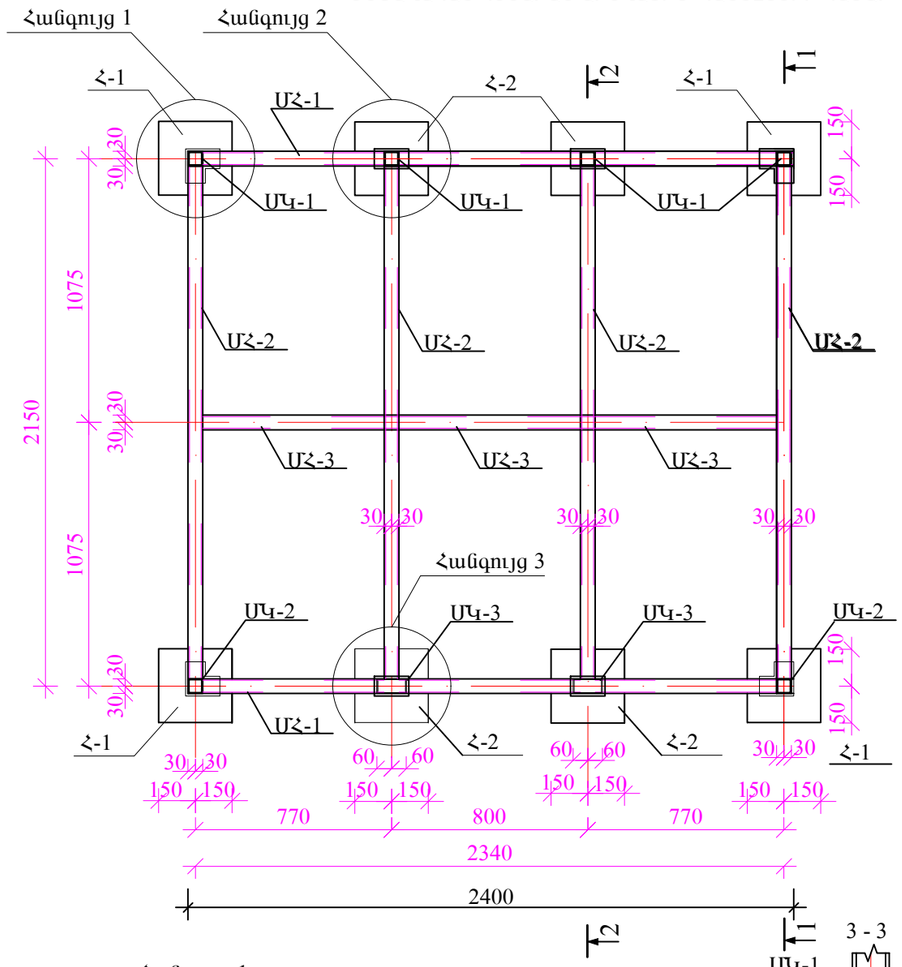

Հանգույց 1
Մ 1:10

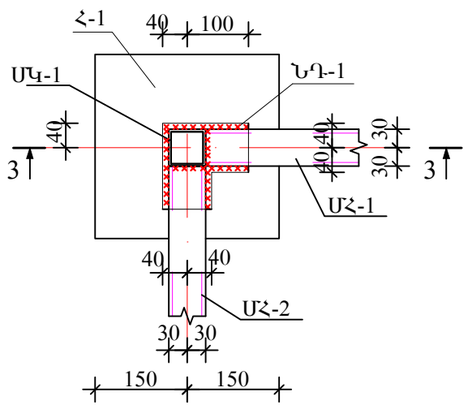

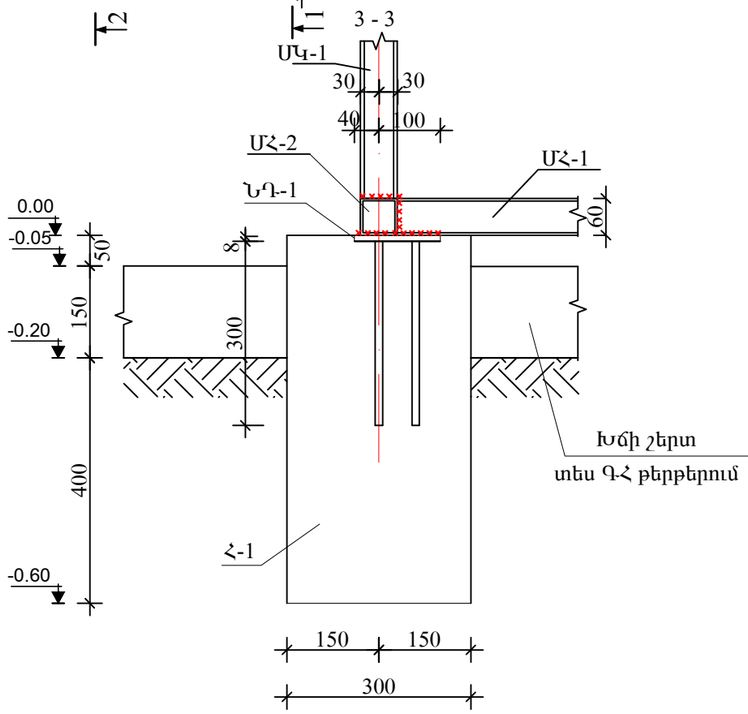

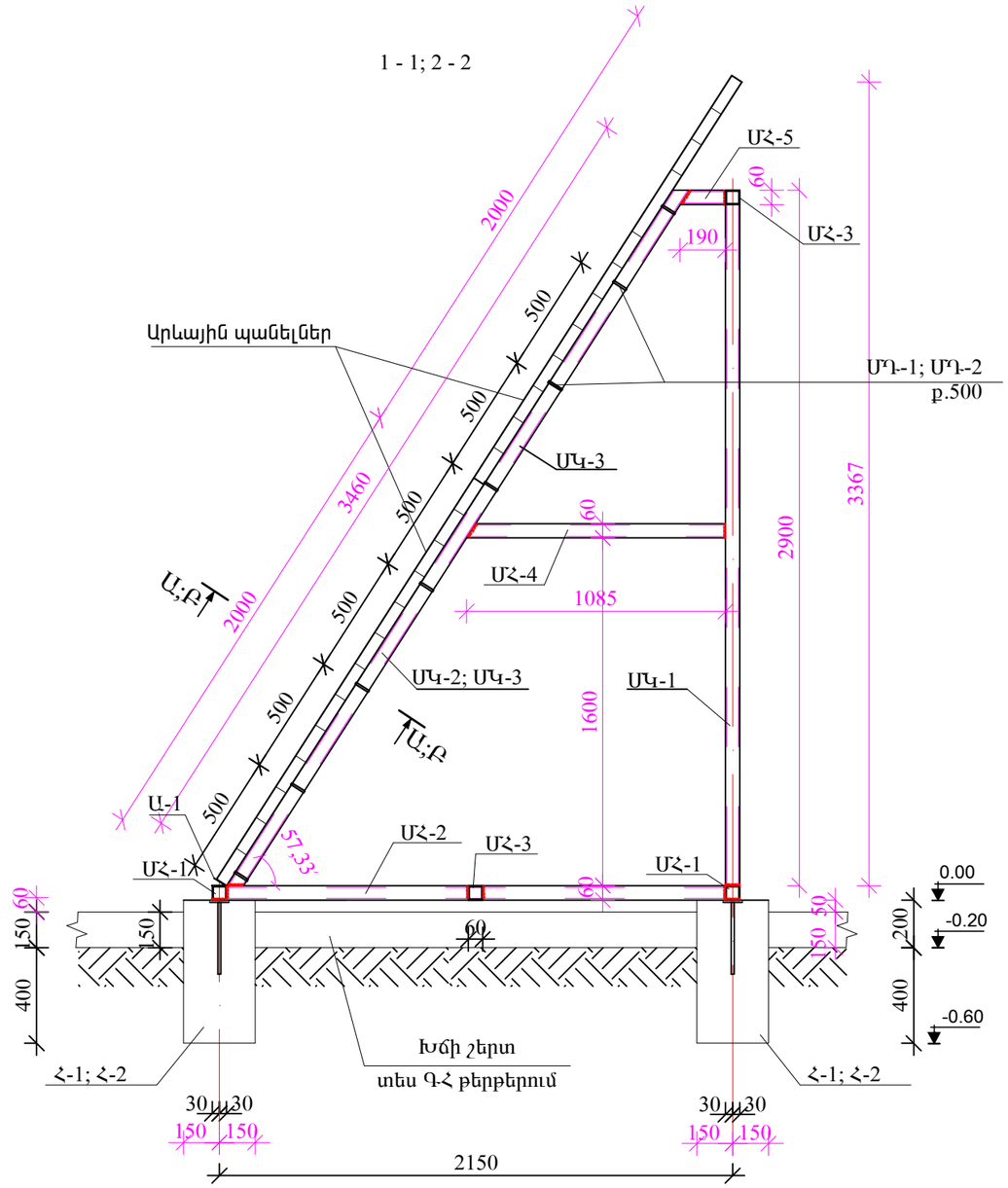

				Ռոգման համակարգերում ավելցուկային ջրերի անհարկի կորուստների կանխմանն ուղղված միջոցառումների ծրագիր			ԿԵ
				Պայմանագիր N ՋԿ - ԵՄԾՁԲ -22-1 Գեղարքունիքի մարզի Ծովինար գյուղի Մեծ առվի մոտ շուրջ 9.0 հազար խ/մ ծավալով ՕԿՋ-ի կառուցում			
Ն Գ Ճ	Հովասափյան						
Գլխ.մասն.	Պետրոսյան						
Նախագծեց	Աղաջանյան			Արևային կայան	Փուլ	թերթ	թերթեր
					Ա. Ն.	11	19
				Մետաղական հենարան արևային պանելների համար: Կտրվածքներ	ՀԱՊԿ ՀԵՏ		

Հանգույց 2
Մ 1:10

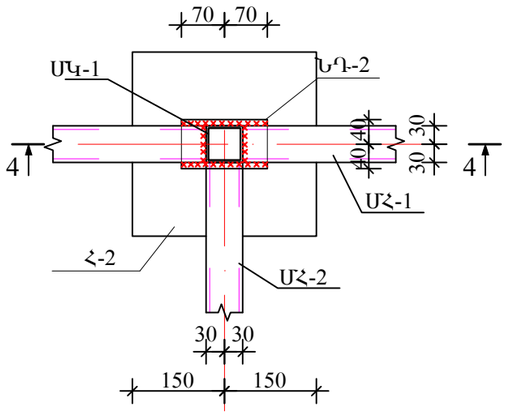

Հանգույց 3
Մ 1:10

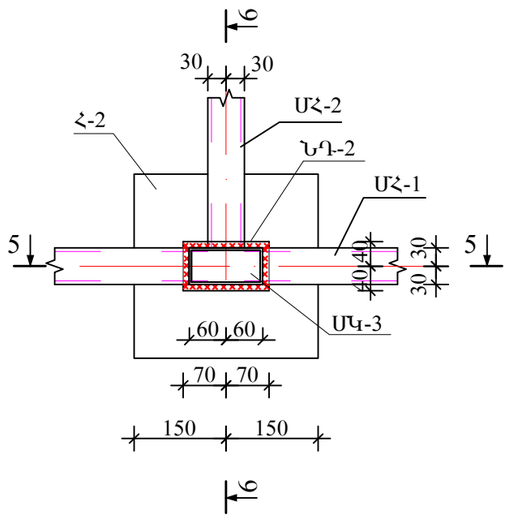

6 - 6

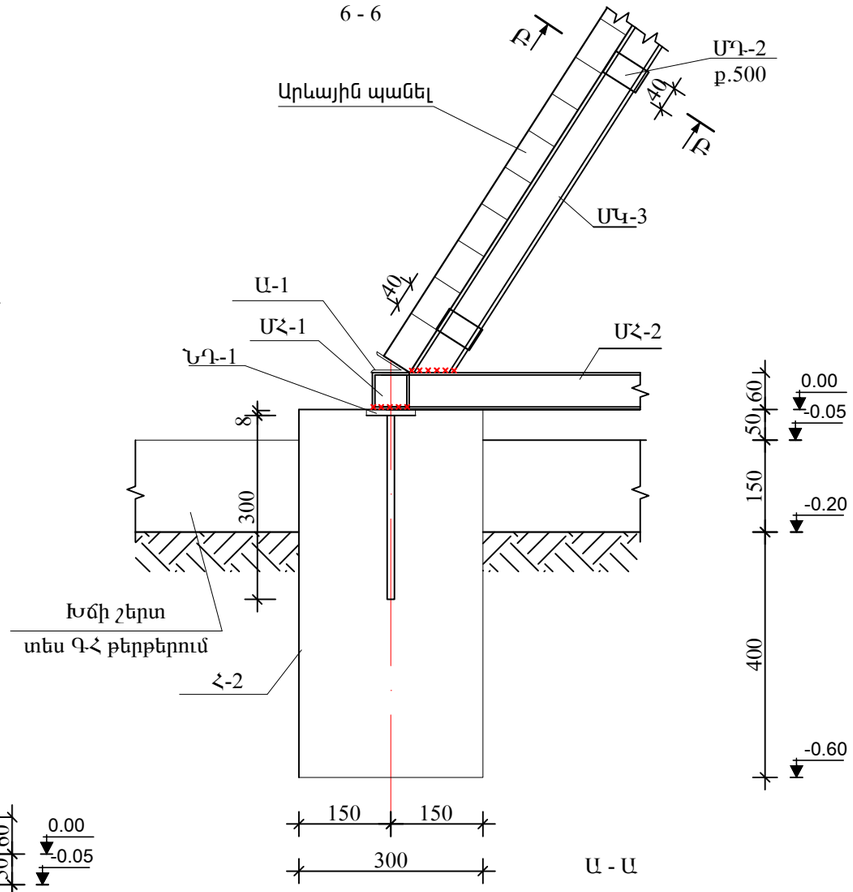

4 - 4

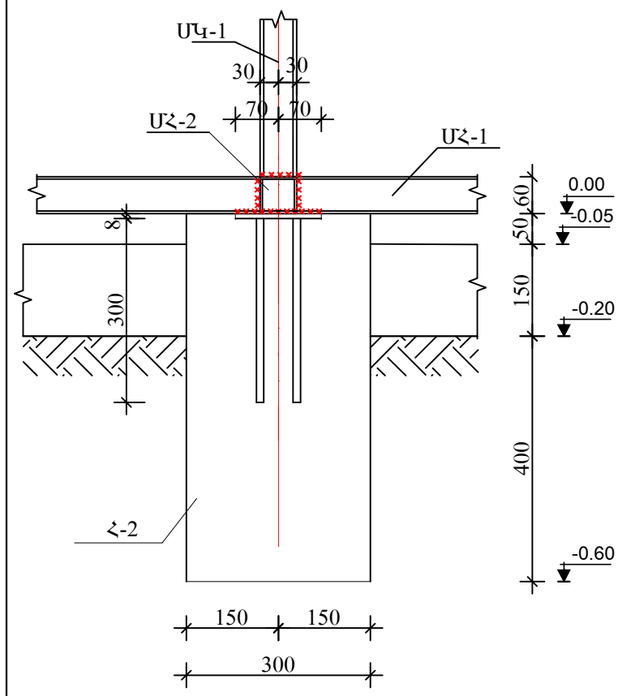

5 - 5

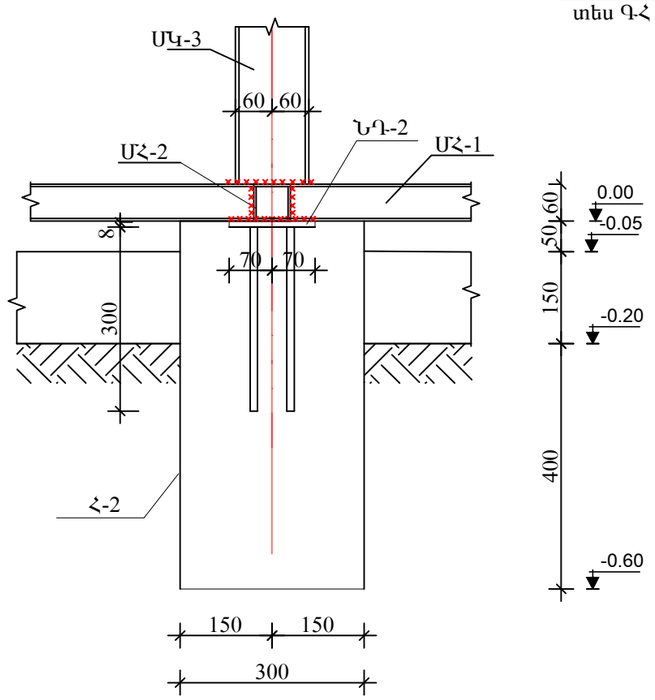

Ա - Ա

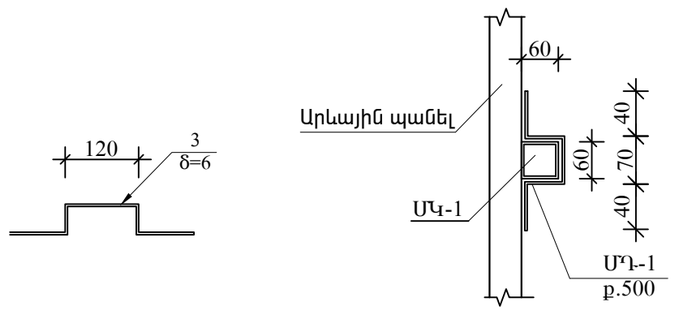

Բ - Բ

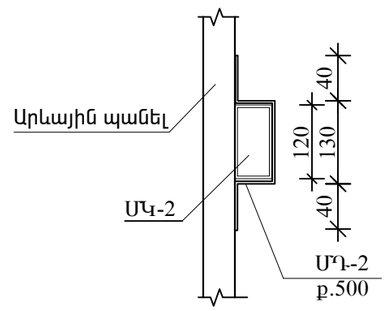

ՆԵՐԴԻՐ ՏԱՐՐ ՆԴ-1
Մ 1:10

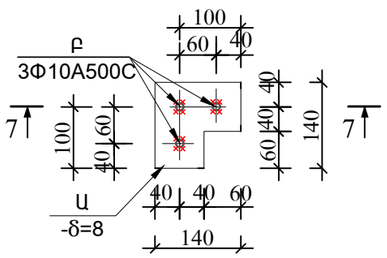

7 - 7

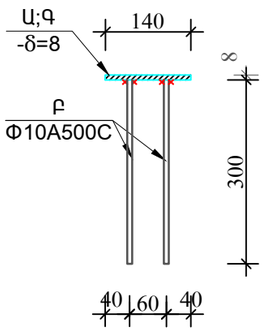

ՆԵՐԴԻՐ ՏԱՐՐ ՆԴ-2
Մ 1:10

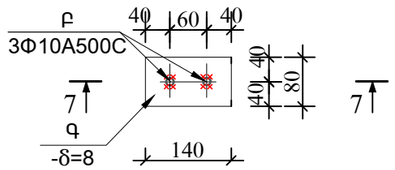

				Ռոգման համակարգերում ավելցուկային ջրերի անհարկի կորուստների կանխմանն ուղղված միջոցառումների ծրագիր			ԿԵ
				Պայմանագիր N ՋԿ - ԵՄԾԶԲ -22-1 Գեղարքունիքի մարզի Ծովինար գյուղի Մեծ առվի մոտ շուրջ 9.0 հազար խ/մ ծավալով ՕԿՋ-ի կառուցում			
Ն Գ Ճ	Հովասափյան						
Գլխ.մասն.	Պետրոսյան						
Նախագծեց	Աղաջանյան			Արևային կայան	Փուլ	թերթ	թերթեր
					Ա. Ն.	12	19
				Մետաղական հենարան արևային պանելների համար:Կտրվածքներ:			

ՄԵՏԱՂԱԿԱՆ ՏԱՐՐԵՐԻ ՍԱՄՆԱԳԻՐ

ԴԻՐՔ	ՆՇԱՆԱԿՈՒՄ	ԱՆՎԱՆՈՒՄ	ՔԱՆ. ՀԱՏ	ՁԱՆԳՎԱԾ 1 ՏԱՐՐԻ ՀԱՄԱՐ կգ	ԱՄԲՈՂՋ ՁԱՆԳՎԱԾԸ կգ	ԾԱՎԱԼ մ³
		Բետոնե հիմք Հ-1 (4 հատ)				
ՆԴ-1		Ներդիր տարր ՆԴ-1	1	1.80	1.80	
		Բետոն B15 դասի				0.054 մ³
		Բետոնե հիմք Հ-2 (4 հատ)				
ՆԴ-2		Ներդիր տարր ՆԴ-2	1	1.08	1.08	
		Բետոն B15 դասի				0.054 մ³
		Մետաղական հեծան ՄՀ-1 (2հատ)				
ՄՀ-1	ՊՍՏ 30245-200	☐ 60x60x4 L =2400	1	16.1	16.1	
		Մետաղական հեծան ՄՀ-2 (4 հատ)				
ՄՀ-2	ՊՍՏ 30245-200	☐ 60x60x4 L =2090	1	14.25	14.25	
		Մետաղական հեծան ՄՀ-3 (6 հատ)				
ՄՀ-3	ՊՍՏ 30245-200	☐ 60x60x4 L =740	1	5.05	5.05	
		Մետաղական հեծան ՄՀ-4 (4 հատ)				
ՄՀ-4	ՊՍՏ 30245-200	☐ 60x60x4 L =1085	1	7.40	7.40	
		Մետաղական հեծան ՄՀ-5 (4 հատ)				
ՄՀ-5	ՊՍՏ 30245-200	☐ 60x60x4 L =190	1	1.30	1.30	
		Մետաղական կանգնակ ՄԿ-1 (4 հատ)				
ՄԿ-1	ՊՍՏ 30245-200	☐ 60x60x4 L =2900	1	19.80	19.80	
		Մետաղական կանգնակ ՄԿ-2 (2հատ)				
ՄԿ-2	ՊՍՏ 30245-200	☐ 60x60x4 L =3460	1	23.60	23.60	
		Մետաղական կանգնակ ՄԿ-3 (2հատ)				
ՄԿ-3	ՊՍՏ 30245-200	▭ 120x60x4 L =3460	1	36.30	36.30	
		Անկյունակ Ա-1 (1հատ)				
Ա-1		L 63x63X4 L=2340	1	9.1	9.1	
		Միացնող դետալ ՄԴ-1(16 հատ)				
	ՊՍՏ 103-76	-δ=4 40x280	1	0.35	0.35	
		Միացնող դետալ ՄԴ-2(16 հատ)				
	ՊՍՏ 103-76	-δ=4 40x340	1	0.42	0.42	
		Ներդիր տարր ՆԴ-1			1.80	
Ա	ԳՈՍՏ 103 - 76	- 8x140 L= 140	1	1.23	1.23	
Բ		Փ10Ա500Ս L=300	3	0.19	0.57	
		Ներդիր տարր ՆԴ-2			1.08	
Գ	ԳՈՍՏ 103 - 76	- 8x80 L= 140	1	0.70	0.70	
Բ		Փ10Ա500Ս L=300	2	0.19	0.38	

Աշխատանքների ծավալներ (1 կառուցվածքի համար)

N ը/կ	Աշխատանքների անվանումը	Չափման միավոր	Քանակ	Ծանոթություն
1	Փոսորակի մշակում փափուկ բնահողերում	մ³	1.4	Ժ1§34ᵇ
2	Բնահողի հետադարց լիցք	մ³	0.97	Ժ1§34ᵇ
3	Հիմքի միաձույլ բետոն 0.054x12	մ³	0.43	B15
4	Ամրան Փ10Ա500Ս	կգ	3.80	
5	Շերտապողպատ δ=8մմ	կգ	7.72	
6	☐ 60x60x4	կգ	280.7	
7	▭ 120x60x4	կգ	72.6	
8	Անկյունակ L63x63x4	կգ	9.1	
9	Շերտապողպատ δ=4մմ	կգ	12.32	
10	Մետաղական կարկասի ներկում երկշերտ յուղաներկով	մ²	12.44	

				Ռոռգման համակարգերում ավելցուկային ջրերի անհարկի կորուստների կանխմանն ուղղված միջոցառումների ծրագիր		ԿԵ
				Պայմանագիր N ՋԿ - ԵՄԾՋԲ -22-1 Գեղարքունիքի մարզի Ծովինար գյուղի Մեծ առվի մոտ շուրջ 9.0 հազար խ/մ ծավալով ՕԿՋ-ի կառուցում		
Ն Գ Ճ	Հովասափյան					
Գլխ.մասն.	Պետրոսյան					
Նախագծեց	Աղաջանյան			Արևային կայան	Փուլ	թերթ	թերթեր
					Ա. Ն.	13	19
				Մետաղական հենարան արևային վահանակների համար մետաղական տարրերի մասնագիր: Աշխատանքների ծավալներ	ՀԳԼՀԵՊՀ		

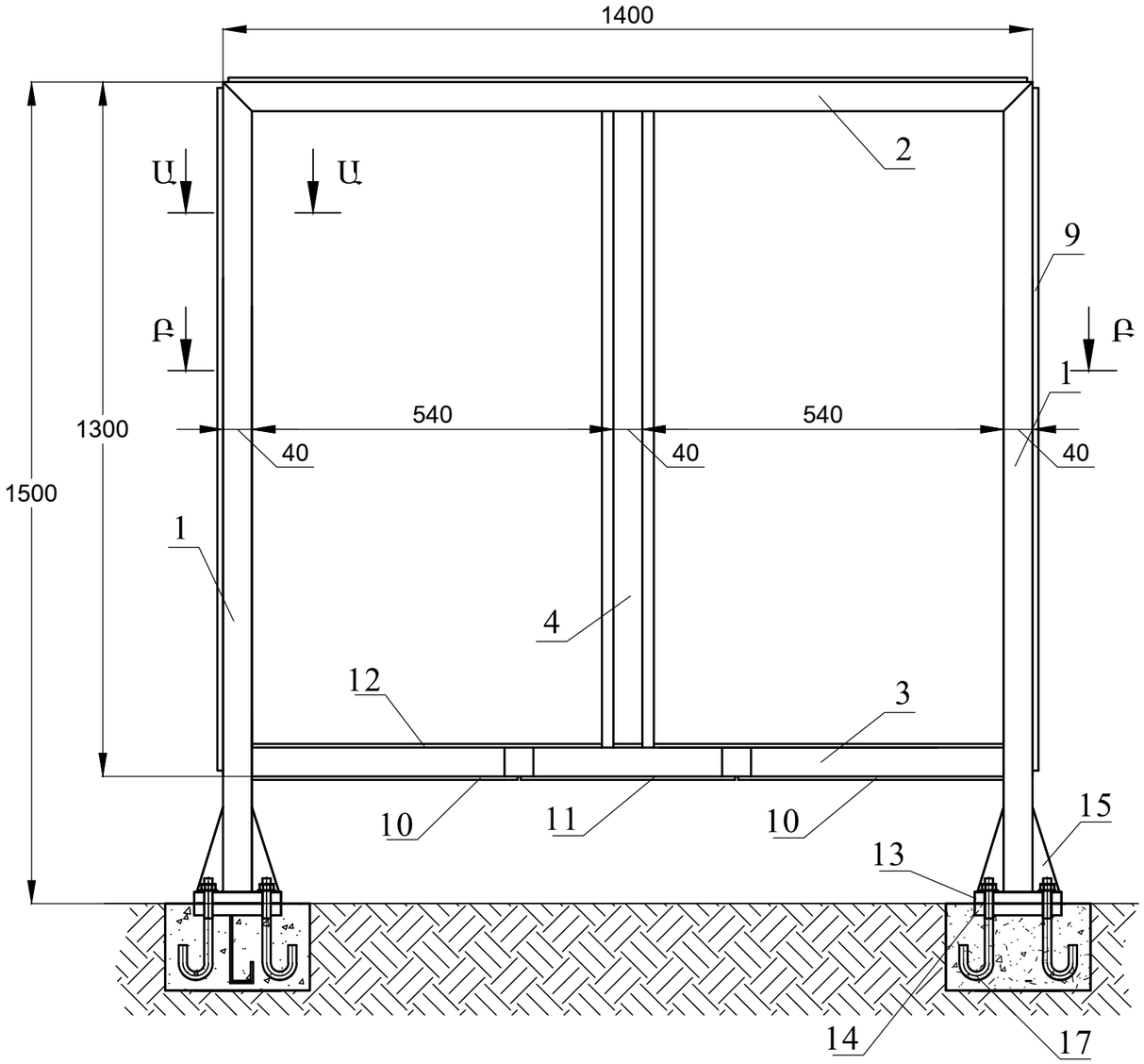

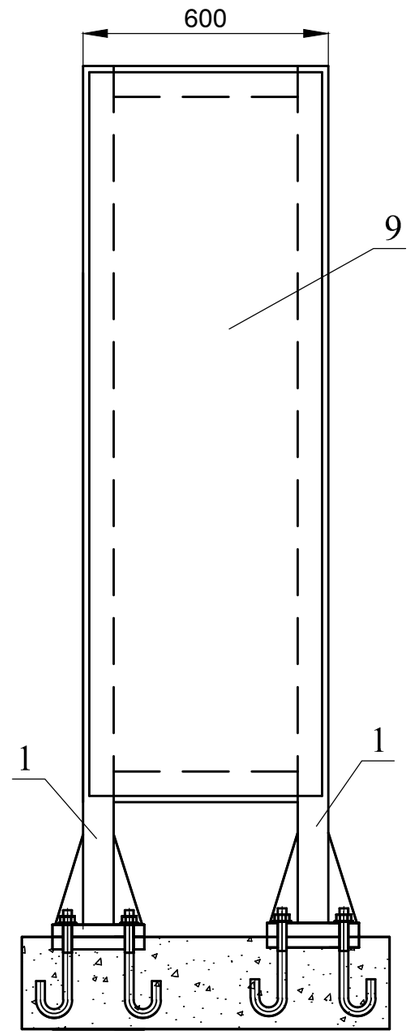

Կող N15 Մ1:4

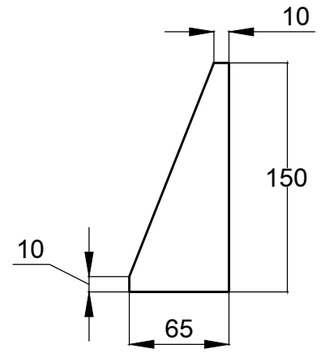

Ոտք N13 Մ1:4

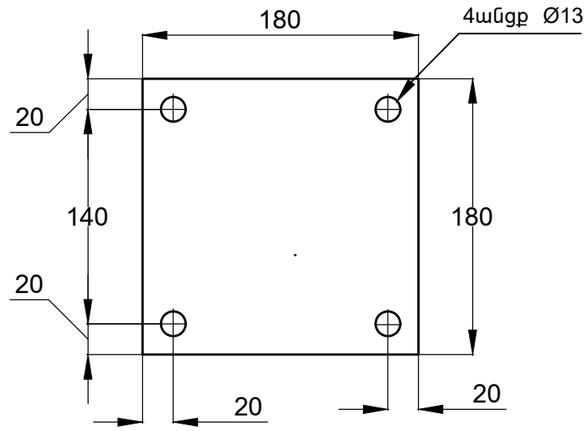

Ականջ N16 Մ1:4

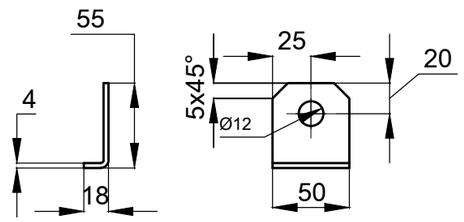

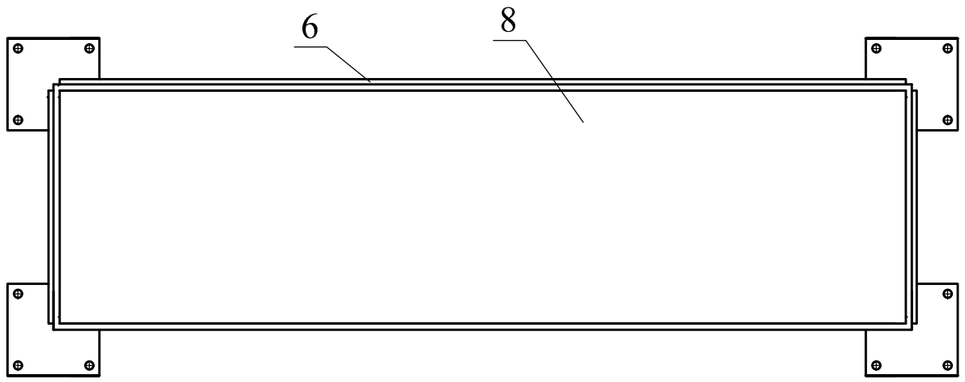

				Ոռոգման համակարգերում ավելցուկային ջրերի անհարկի կորուստների կանխմանն ուղղված միջոցառումների ծրագիր			Տխ
				Պայմանագիր N ՋԿ - ԵՄԾՋԲ -22-1 Գեղարքունիքի մարզի Ծովինար գյուղի Մեծ առվի մոտ շուրջ 9.0 հազար խ/մ ծավալով ՕԿՋ-ի կառուցում			
Ն Գ Ճ	Հովասափյան						
Գլխ.մասն.	Պետրոսյան						
Նախագծեց	Փալանջյան			Արևային վահանակների սարքավորումների պահարան:	Փուլ	թերթ	թերթեր
					Ա. Ն.	14	19
				Հավաքված կարկասը :	ՀՊՃԵՊ		

Ա - Ա

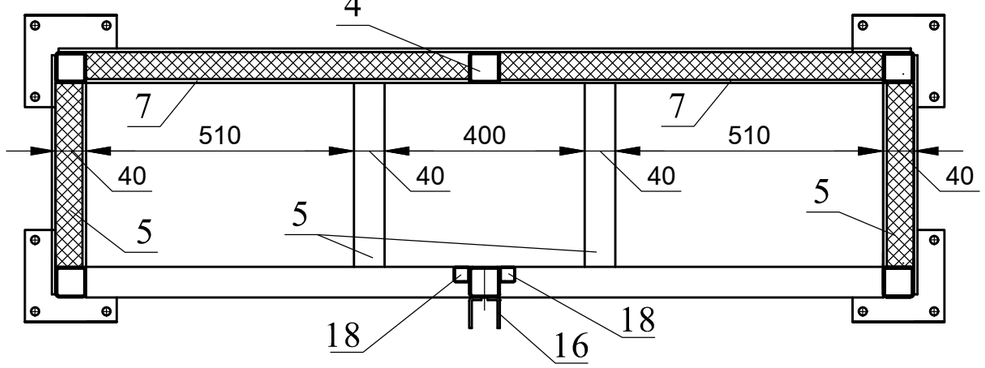

Ա - Ա
Մ1:4

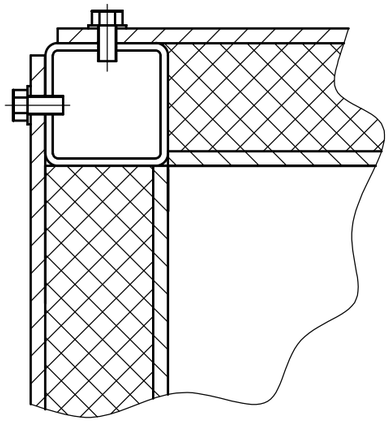

Հենարան N14 Մ1:4

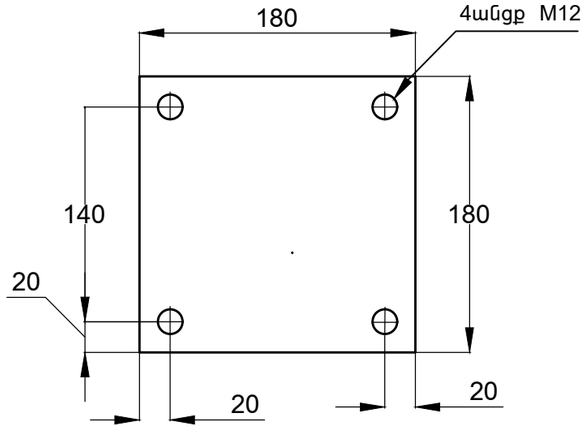

Թիթեղ N12 Մ1:4

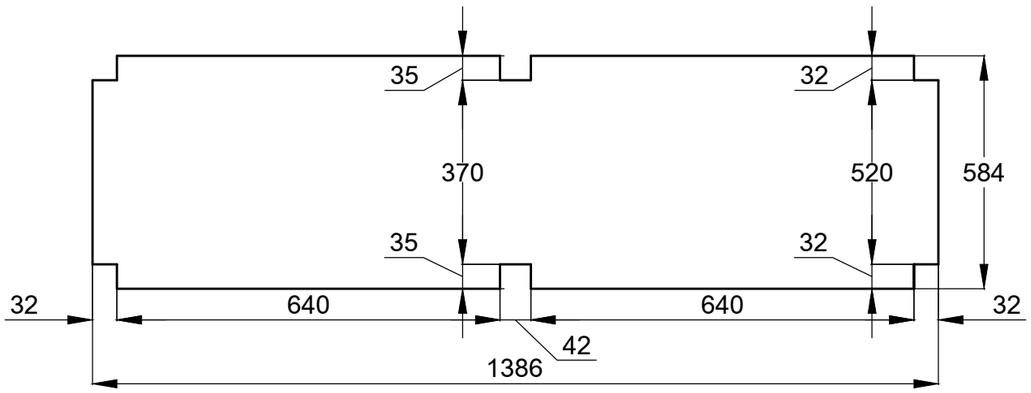

Պահարանի կարկասի դետալների մասնագիրը

Հ/հ	Անվանումը	Չափ. միավ.	Քանակը	Ծանոթ.
1	Խողովակ 40x40x2 L = 1.5մ, 1գծմ=2.33կգ	հատ/կգ	4/3.49	
2	Խողովակ 40x40x2 L = 1.40մ, 1գծմ=2.33կգ	հատ/կգ	2/3.26	
3	Խողովակ 40x40x2 L = 1.32մ, 1գծմ=2.33կգ	հատ/կգ	2/3.07	
4	Խողովակ 40x40x2 L = 1.22մ, 1գծմ=2.33կգ	հատ/կգ	2/2.84	
5	Խողովակ 40x40x2 L = 0.52մ, 1գծմ=2.33կգ	հատ/կգ	6/1.21	
6	Թիթեղ 1390x1290x2 Պողպատ3	կգ	27.9	
7	Թիթեղ 1220x640x2 Պողպատ3	հատ/կգ	2/13.8	
8	Թիթեղ 1390x590x2 Պողպատ3	կգ	12.8	
9	Թիթեղ 1290x590x2 Պողպատ3	հատ/կգ	2/11.8	
10	Թիթեղ 590x560x2 Պողպատ3	հատ/կգ	2/5.15	
11	Թիթեղ 590x430x2 Պողպատ3	կգ	3.96	
12	Թիթեղ 1386x584x2 Պողպատ3	հատ/կգ	2/12.63	
13	Ոտք 180x180x12 Պողպատ3	հատ/կգ	4/3.03	
14	Հենարան 180x180x12 Պողպատ3	հատ/կգ	4/3.03	
15	Կող 150x65x10 Պողպատ3	հատ/կգ	16/0.76	
16	Ականջ 70x50x4 Պողպատ3	հատ/կգ	2/0.11	
17	Ամրան Ø12մմ L=0.4մ, 1գծմ=0.88կգ	հատ/կգ	4/0.35	
18	Խողովակ 20x20x2 L = 1.02մ, 1գծմ=0.75կգ	հատ/կգ	2/0.76	
19	Ամրացման դետալներ	կգ	8.0	հեղյուս տափօղակ
20	Հանքաբամբակ	մ³	0.14	
21	Պահարանի երկշերտ ներկում	մ²	9.2	
22	Բետոն B15 W4	մ³	0.2	

				Ոռոգման համակարգերում ավելցուկային ջրերի անհարկի կորուստների կանխմանն ուղղված միջոցառումների ծրագիր			ՏԽ
				Պայմանագիր N ՋԿ - ԵՄԾՋԲ -22-1 Գեղարքունիքի մարզի Ծովինար գյուղի Մեծ առվի մոտ շուրջ 9.0 հազար խ/մ ծավալով ՕԿՋ-ի կառուցում			
Ն Գ Ճ	Հովասափյան						
Գլխ.մասն.	Պետրոսյան						
Նախագծեց	Փալանջյան			Արևային վահանակների սարքավորումների պահարան:	Փուլ	թերթ	թերթեր
					Ա. Ն.	15	19
				Կարկասի դետալները:	ՀՊԼՀՏՄ		

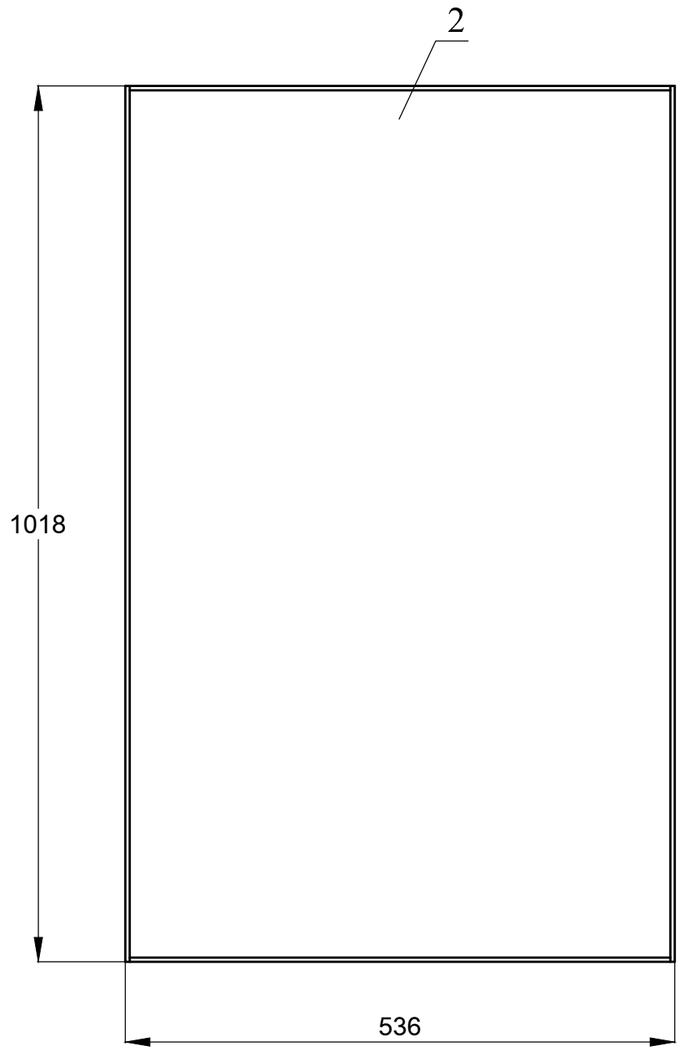

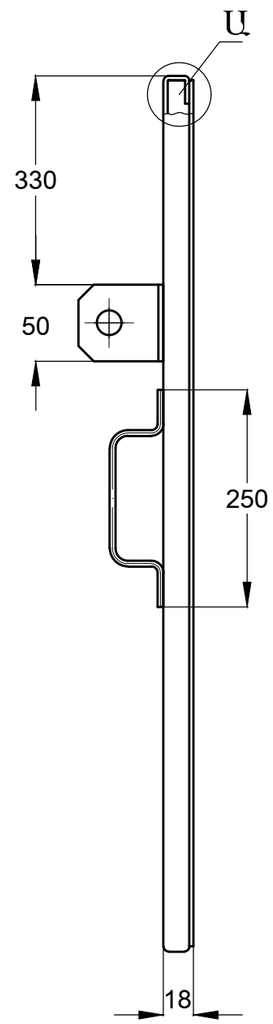

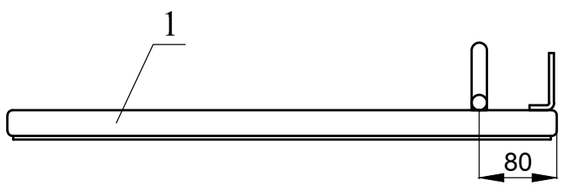

Պահարանի դռնակի դետալների մասնագիրը (1 դռնակի համար)

Հ/հ	Անվանումը	Չափ. միավ.	Քանակը	Ծանոթ.
1	Թիթեղ 1068 x 586 x 2 Պողպատ3	կգ	9.8	
2	Թիթեղ 1012 x 530 x 2 Պողպատ3	կգ	8.4	
3	Ականջ 70x50x4 Պողպատ3	կգ	0.11	
4	Բռնակ Φ16Al	կգ	0.31	
5	Հանաբամբակ	մ³	0.012	
6	Ամրացման դետալներ	կգ	0.08	հեղյուս տափօղակ
7	Դռան երկշերտ ներկում	մ²	1.2	
8	Փականք	հատ	1.0	
9	Ծղնի Φ12 x 100	հատ	2	

Ականջ N10 Մ1:4

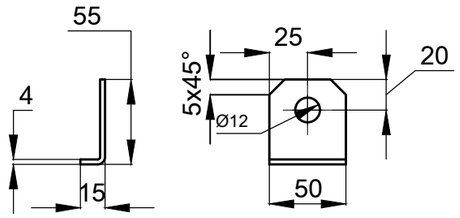

Ա - Ա
Մ1:4

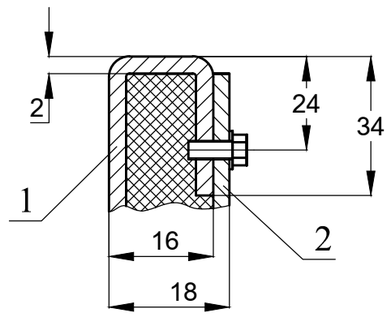

Բռնակ N10 Մ1:4

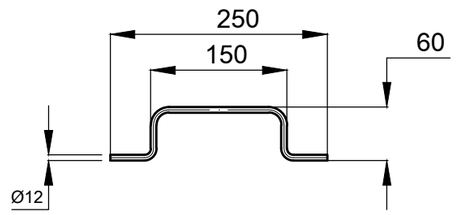

				Ոռոգման համակարգերում ավելցուկային ջրերի անհարկի կորուստների կանխմանն ուղղված միջոցառումների ծրագիր			ՏԽ
				Պայմանագիր N ՋԿ - ԵՄԾՋԲ -22-1 Գեղարքունիքի մարզի Ծովինար գյուղի Մեծ առվի մոտ շուրջ 9.0 հազար խ/մ ծավալով ՕԿՋ-ի կառուցում			
Ն Գ Ճ	Հովասափյան						
Գլխ.մասն.	Պետրոսյան						
Նախագծեց	Փալանջյան			Արևային վահանակների սարքավորումների պահարան:	Փուլ	թերթ	թերթեր
					Ա. Ն.	16	19
				Պահարանի դուռը հավաքված:	ՀԳՊ.ՀՊՀ		

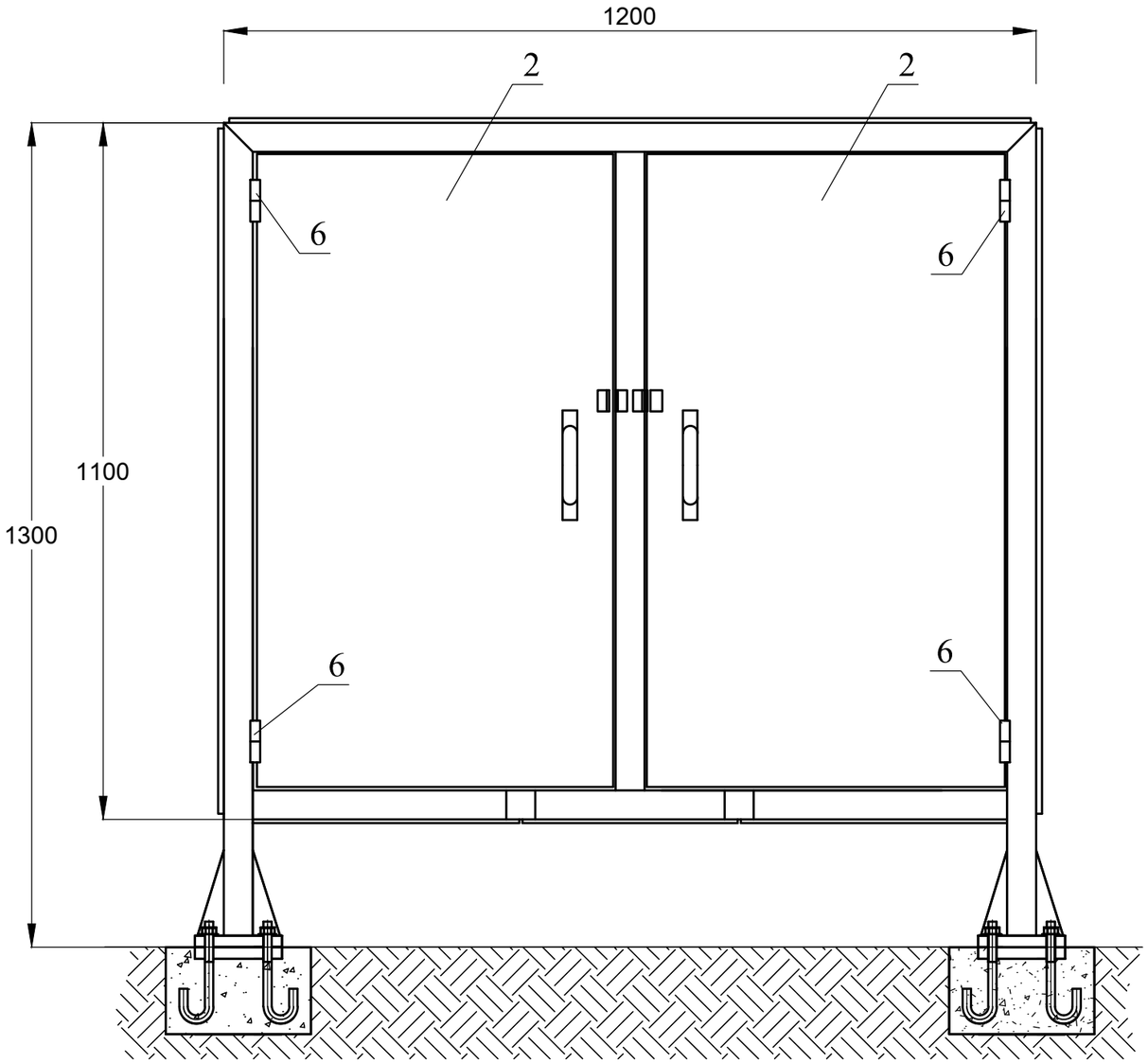

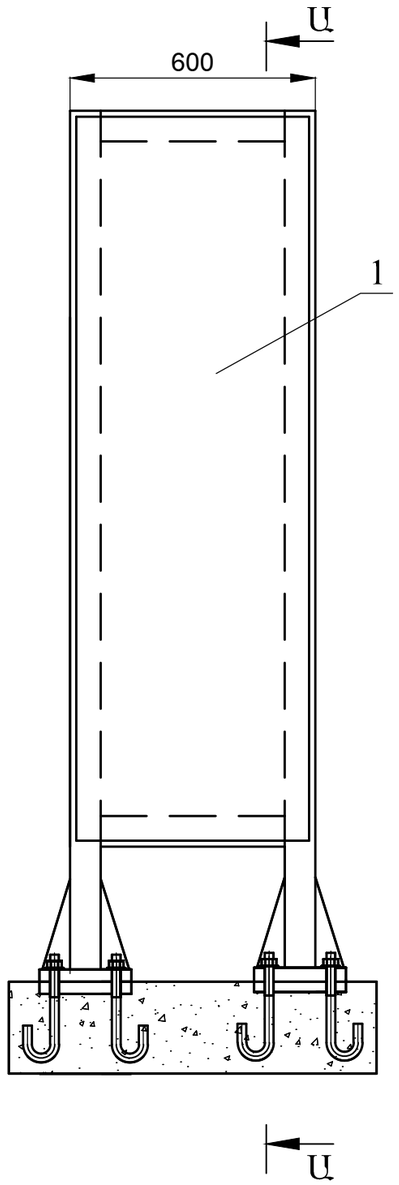

				Ոռոգման համակարգերում ավելցուկային ջրերի անհարկի կորուստների կանխմանն ուղղված միջոցառումների ծրագիր			ՏԽ
				Պայմանագիր N ՋԿ - ԵՄԾՋԲ -22-1 Գեղարքունիքի մարզի Ծովինար գյուղի Մեծ առվի մոտ շուրջ 9.0 հազար խ/մ ծավալով ՕԿՋ-ի կառուցում			
Ն Գ Ճ	Հովասափյան						
Գլխ.մասն.	Պետրոսյան						
Նախագծեց	Փալանջյան			Արևային վահանակների սարքավորումների պահարան:	Փուլ	թերթ	թերթեր
					Ա. Ն.	17	19
				Պահարանը հավաքված	ՀԳՊՀԳՊԾ		

Ա - Ա
Մ1:4

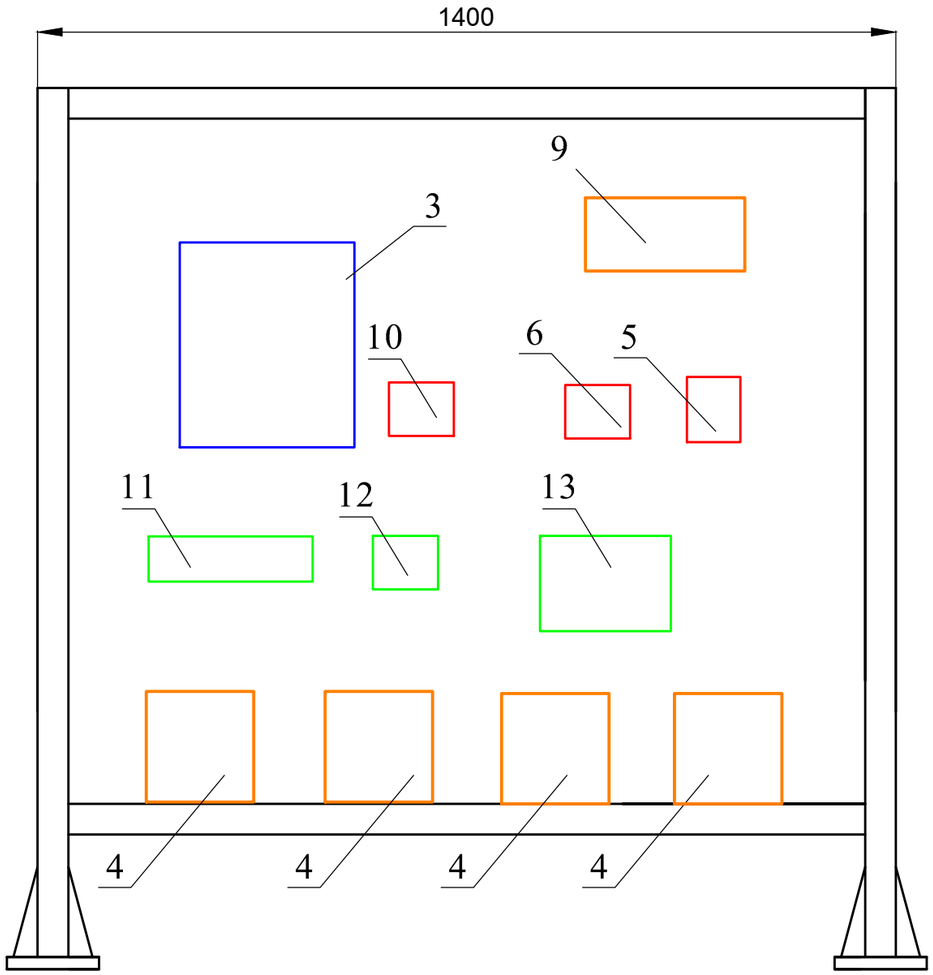

Հարթ փականների ղեկավարման պահարանի մասնագիրը

Հ/հ	Անվանումը	Չափ. միավ.	Քանակը	Ծանոթ.
1	Ղեկավարման պահարանի կարկասը	հատ	1	տես գծագիրը
2	Ղեկավարման պահարանի դուռը	հատ	2	տես գծագիրը
3	Ներանցումային փոխակերպիչ, 10.0 ԿՎՏ	հատ	1	
4	Հելիումային էներգիայի կուտակիչ 12 վ , 75 ա/ժամ	հատ	4	
5	էներգիայի լիցքավորով և կարգավորող սարք 40Ա	հատ	1	
6	Փոփոխական հոսանքի համակցման տուփ, մետաղական արկղ 400 x 300 x270 մմ	հատ	1	
7	Ծղնի Φ12 x 100	հատ	4	
8	Փական	հատ	2	
9	Ուժային վահանակ	հատ	1	
10	Ծրագրավորվող հսկիչ սարք	հատ	1	
11	Տեսագրանցող սարք	հատ	1	
12	Կոշտ սկավառակ	հատ	1	
13	Անխափան սնուցման սարք	հատ	1	

				Ռոգման համակարգերում ավելցուկային ջրերի անհարկի կորուստների կանխմանն ուղղված միջոցառումների ծրագիր			ՏԽ
				Պայմանագիր N ՋԿ - ԵՄԾՋԲ -22-1 Գեղարքունիքի մարզի Ծովինար գյուղի Մեծ առվի մոտ շուրջ 9.0 հազար խ/մ ծավալով ՕԿՋ-ի կառուցում			
Ն Գ Ճ	Հովասափյան						
Գլխ.մասն.	Պետրոսյան						
Նախագծեց	Փալանջյան			Արևային վահանակների սարքավորումների պահարան:	Փուլ	թերթ	թերթեր
					Ա. Ն.	18	19
				Արևային վահանակների սարքավորումների տեղադրվածությունը պահարանում:	ՀԱՊԿԵՄ		

ԲԱՑԱՏՐԱԳԻՐ

Ծովինարի ջրամբարը նախատեսված է շրջակա հողերը ոռոգելու համար: Ջրամբարը լցվում է գիշերվա ժամերին ավտոմատ եղանակով՝ նախապես կազմված ծրագրավորմամբ: Երբ ջրի մակարդակը ցածր է, գերձայնային մակարդակաչափի և ջրամբարի կողքին գտնվող ղեկավարման պահարանում տեղադրված հսկիչ սարքի միջոցով բացվում է գլխավոր ջրընդունիչ հանգույցի հարթ փականը / 1կվտ /: Ջրթող խողովակի մոտ տեղադրված ուղղահայաց 0,3մ տրամագծով խողովակի վրա գտնվող գերձայնային մակարդակաչափը, որ միացված է հսկիչ սարքին,նրան ինֆորմացիա է հաղորդում ջրամբարի լցոնման մասին: Երբ ջրի մակարդակը հասնում է 3, 25 մ- ի (ջրամբարի հատակից), ապա մակարդակաչափի օգնությամբ և հսկիչ սարքի միջոցով փակվում է ընդունիչ հանգույցի հարթ փականը: Ցերեկվա ժամերին ,ըստ օպերատորի հայեցողության, բջջային կապի և հսկիչ սարքի միջոցով բացվում է ջրթող խողովակի վրա տեղադրված սողնակով փականը / 0, 6 կվտ / , և կատարվում է ոռոգում:

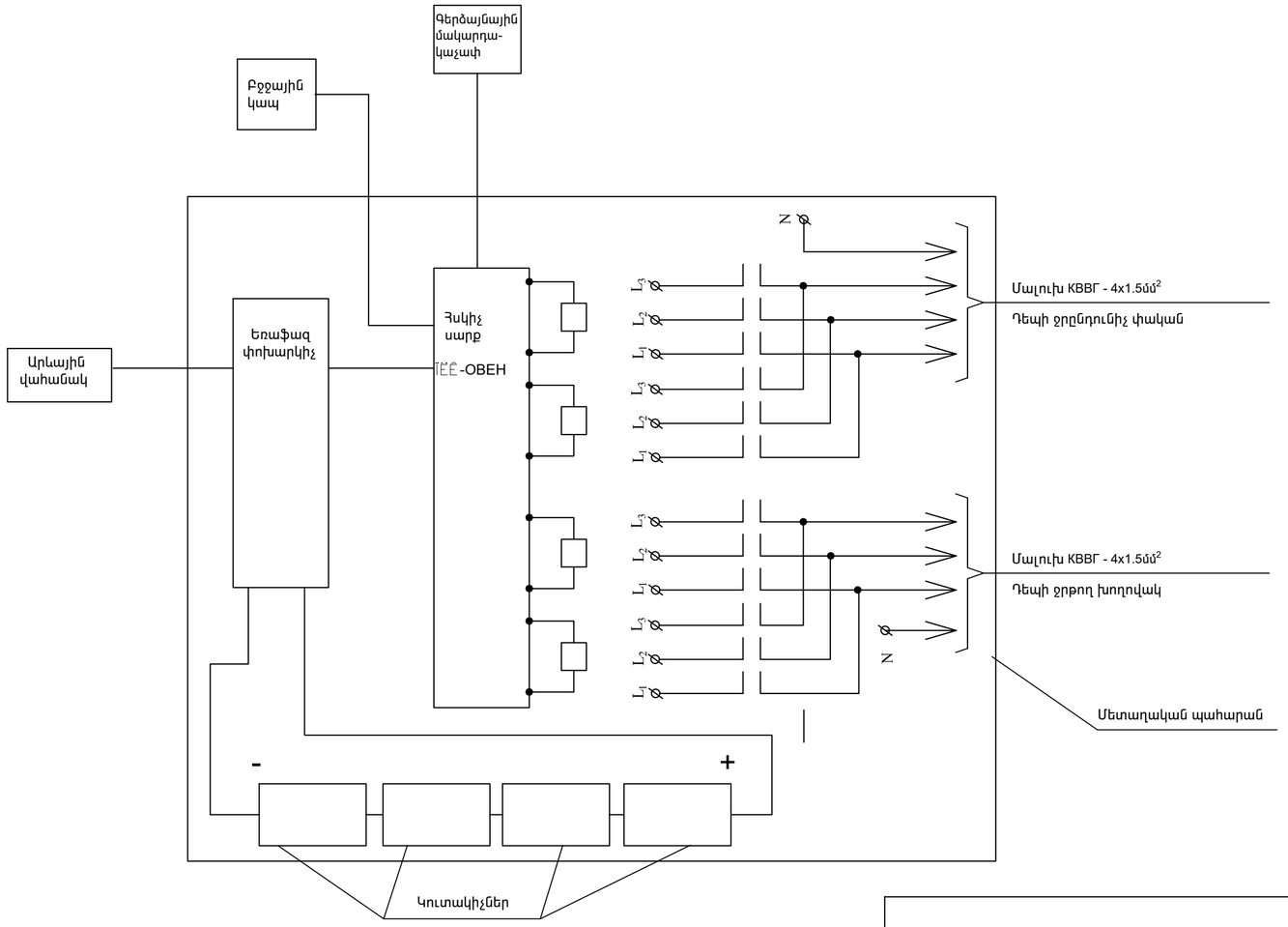

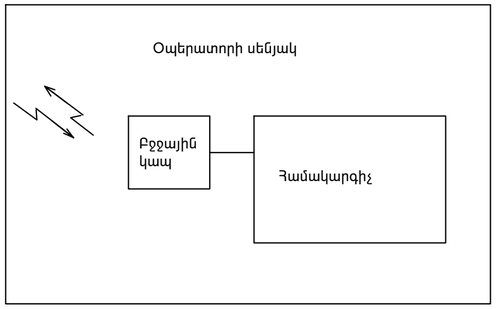

ՋՐԱՄԲԱՐՆԵՐՈՒՄ ԱՎՏՈՄԱՏ ՀԱՄԱԿԱՐԳԻ ՄԱՍՆԱԳԻՐ
Specification of the automated system in th reservoirs

N N	Ա Ն Վ Ա Ն Ու մ Ը Title	ՄԱԿՆԻՇ Mark	ՉԱՓՄԱՆ ՄԻԱՎՈՐ M/U	ՔԱՆԱԿ Qty	ԾԱՆՈԹՈՒԹՅՈՒՆ Notes
1	Գերձայնային մակարդակաչափ LM-1-2		լրակ.	1	
2	Ինտերֆեյսի մալուխ RS485		մ	298.0	
3	Տեխնիկական պոլիէթիլենե խողովակ ներառյալ ձևավոր մասերը ,տեղադրումով , PVC խողովակ Մ 50		մ	298.0	
4	Ծրագրավորվող հսկիչ սարք OBEH - PLC 110-220		հատ	1	
5	Բջջային հեռախոս		հատ	1	
6	Համակարգիչ		հատ	1	
7	Հսկիչ սարքի ծրագրավորում		լրակ	1	
8	Հսկիչ մալուխ պղնձե ջիղերով, մեկուսացված հատվածքը 4x1.5մմ²	ԿՎՎԳ	մ	332.0	
9	Տեխնիկական պոլիէթիլենե խողովակ ներառյալ ձևավոր մասերը ,տեղադրումով , PVC խողովակ Մ 50		մ	332.0	
10	Ազդանշանային ժապավեն պլաստմասե կարմիր գույնի, վրան գրված «Ուշադրություն մալուխ է»		մ	332.0	β =15սմ/cm
11	Մագնիսական թողարկիչ ՇԷԷ –1160Ի–220 Վ, 12Ա		հատ	4	
12	Ավտոմատ անջատիչ 25Ա		հատ/pc.	1	

Ծանոթություն

Հողային աշխատանքների ծավալները տես նախագծի էլեկտրատեխնիկական բաժնում՝ թերթ ԷՄ-5:

				Ոռոգման համակարգերում ավելցուկային ջրերի անհարկի կորուստների կանխմանն ուղղված միջոցառումների ծրագիր			
				Պայմանագիր N ՋԿ - ԵՄԾՋԲ -22-1 Գեղարքունիքի մարզի Ծովինար գյուղի Մեծ առվի մոտ շուրջ 9.0 հազար խ/մ ծավալով ՕԿՏ-ի կառուցում			
Ն Գ Ճ	Հովասափյան						
Գլխ.մասն.	Պետրոսյան						
Նախագծեց	Թոխմախյան			Փականային անգույցներ: Ավտոմատ համակարգ:	Փուլ	թերթ	թերթեր
					Ա. Ն.	19	19
				Բացատրագիր: Ավտոմատ համակարգի սխեմա: Փականների և սողնակների էլեկտրական միացումներ:	ՀԿԳՀԾՄ		